# MAXIMO
## Plate-forme MXP

Instructions de montage et d'utilisation pour une mise en œuvre standard

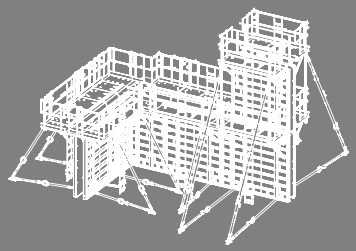

Edition 05/2015

# Sommaire


**Introduction**

| | | |
|---|---|---|
| | Vue d'ensemble Composants principaux | 1 |
| | Mise en œuvre standard | 2 |
| | Utilisation conforme | 2 |
| | Consignes de sécurité | 3 |
| | Généralités | 3 |

**Mise en œuvre standard**

| | | |
|---|---|---|
| A1 | Stockage et transport | 4 |
| A2 | Entretien et nettoyage | 5 |
| A3 | Mise en oeuvre de la plate-forme | |
| | Voile droit | 6 |
| | Angle de 90° | 7 |
| | Compensation en longueur | 8 |
| | Coffrage d'about | 9 |
| A4 | Premier montage de la plate-forme | |
| | Sabot passerelle MXP | 10 |
| | Montage de la passerelle | 10 |
| | Adaptateur sabot MXP | 10 |
| A5 | Déplier la plate-forme | |
| | Déplier le garde-corps | 11 |
| | Déplier la passerelle | 11 |
| A6 | Superposition | |
| | Superposition en position couchée | 12 |
| A7 | Sécurité antichute | |
| | Portillon d'about | 13 |
| A8 | Garde-corps face avant | |
| | Montage | 14 |
| A9 | Echelle d'accès | |
| | Montage au centre | 15 |
| | Montage latéral | 16 |
| A10 | Complément au système | |
| | Renfort de base | 17 |
| | Renforts supérieurs | 17 |
| | Renfort pour levage grande hauteur | 18 |
| A11 | Relevage, déplacement | |
| | Etais de réglage | 20 |
| | Barre de levage MXP | 21 |
| A12 | Démontage | |
| | Unités de transport | 22 |

**Application**

| | | |
|---|---|---|
| B1 | Variantes de superposition avec étais de réglage RS : H = 2,70 à 9,00 m | 24 |
| B2 | Variantes de superposition avec étais de réglage et contre-flèches AV: H = 2,70 à 9,00 m | 28 |

**Nomenclature**

| | | |
|---|---|---|
| | Nomenclature | 32 |


**Légende**

Consigne de sécurité | Contrôle visuel | Conseil | Point d'admission des charges | Nota

# Introduction

## Vue d’ensemble / Composants principaux

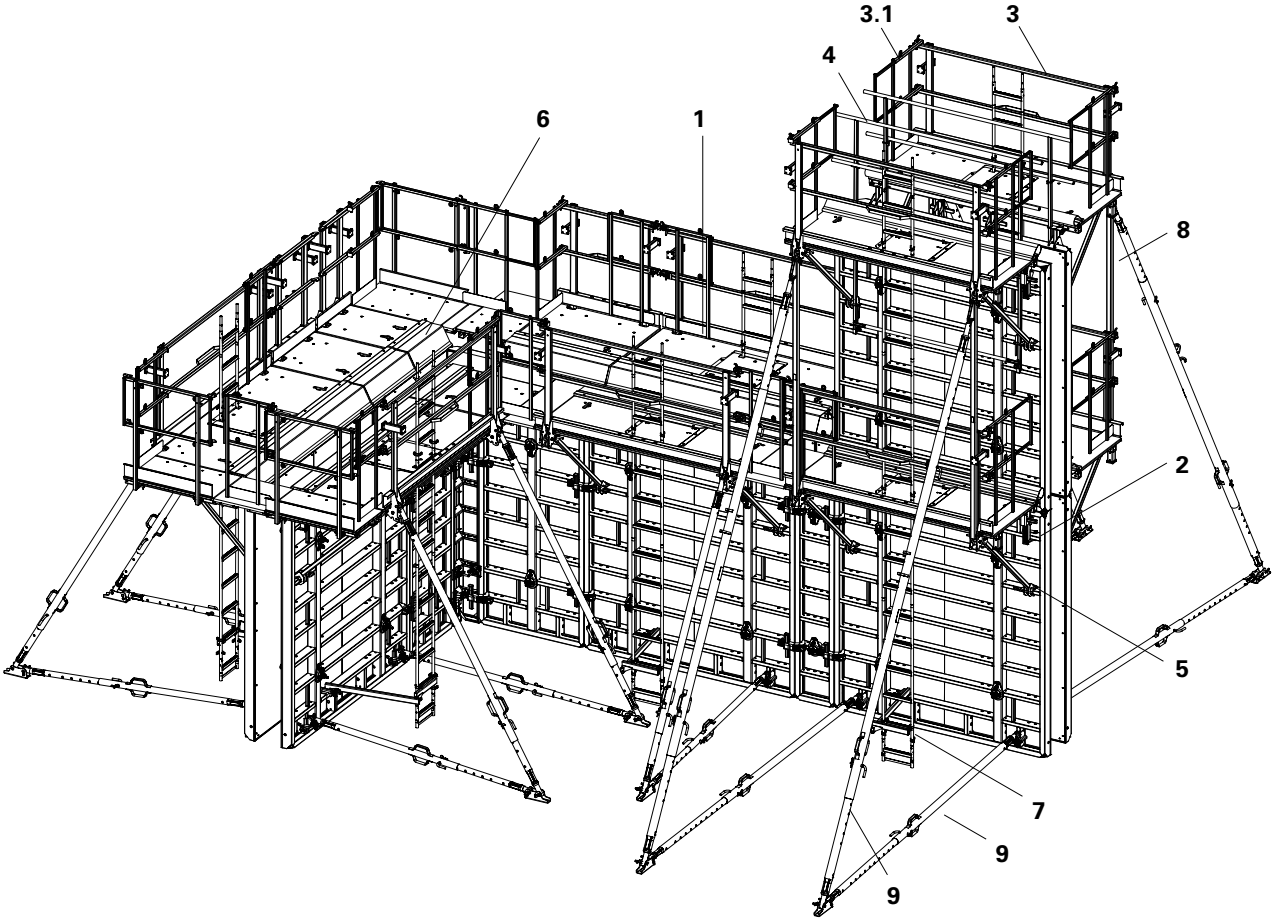


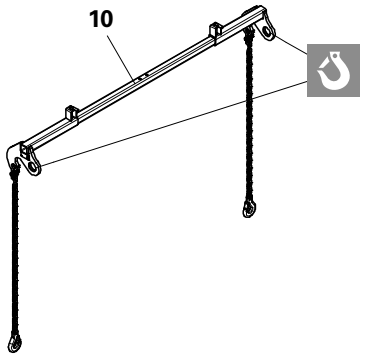


1 Passerelle MXP
2 Sabot passerelle MXP
3 Garde-corps
3.1 Portillons MXP
4 Garde-corps chute avant MXP
5 Raccord de diagonale
6 Protection caoutchouc jaune
7 Echelle MXP, fixation d’échelle
8 Bracon vertical MXP
9 Etais de réglage
10 Barre de levage MXP

## Mise en œuvre standard

**Généralités**
La plate-forme PERI MXP MAXIMO est un système de plate-forme destiné aux coffrages cadre PERI MAXIMO et PERI TRIO comprenant
– échelle d'accès intégrée et trappes d'accès
– garde-corps de sécurité intégré
– raccords pour appuis
– solutions pour angles, compensations en longueur et coffrages d'about.
Montage rapide sur l'élément à l'aide de la plate-forme MXP.
Les plate-formes restent sur l'élément après le premier montage
– pour les transferts sur le chantier
– repliée pour le transport d'un chantier à l'autre.

**Dimensions standards**
Largeurs de passerelles :
240, 120, 90 et 72 cm.
Profondeur : 100 cm.

**Caractéristiques techniques**
Plate-forme :
Charge admissible 150 kg/m².
Classe de charge 2.
Barre de levage MXP :
Capacité portante 2,2 t.

## Utilisation conforme

1. Les produits PERI sont exclusivement destinés à un usage professionnel par des utilisateurs qualifiés.

2. La présente notice de montage et d'utilisation sert de base pour une évaluation des dangers spécifiques à la construction et pour les instructions destinées à la mise à disposition et à l'utilisation du système par l'entrepreneur (utilisateur). Celles-ci ne les remplacent cependant pas.

3. Seules des pièces d'origine PERI peuvent être utilisées. L'utilisation d'autres produits et pièces détachées est inappropriée et exposerait à un risque pour la sécurité.

4. L'état et le bon fonctionnement des éléments doivent être vérifiés avant chaque utilisation.

5. Les modifications d'éléments PERI ne sont pas autorisées et constituent une utilisation erronée qui exposerait à un risque pour la sécurité.

6. Les consignes de sécurité et les charges admissibles doivent être respectées.

7. Les éléments fournis par le chantier doivent être conformes aux caractéristiques exigées dans les présentes instructions de montage et d'utilisation ainsi qu'à toutes les lois et normes en vigueur.

Sont notamment applicables, sauf indification contraire :
– Eléments en bois : classe de résistance C24 pour bois plein EN 338.
– Tubes : tubes en acier zingués de dimensions minimales Ø 48,3 x 3,2 mm suivant EN 12811-1:2003 4.2.1.2.
– Colliers de tubes de contreventement suivant EN 74.

8. Les écarts par rapport à une mise en oeuvre standard ne peuvent être exécutés qu'après une évaluation particulière des dangers par l'entrepreneur (utilisateur). Des mesures appropriées doivent alors être prises pour assurer la sécurité au travail et la stabilité statique.

## Consignes de sécurité

**Généralités**
1. Les écarts par rapport à une mise en œuvre standard et/ou à l'utilisation conforme constituent un risque potentiel pour la sécurité.

2. L'utilisation de nos produits implique le respect de toutes les lois, normes et autres consignes de sécurité spécifiques au pays.

3. En présence de conditions météorologiques défavorables, des précautions et des mesures appropriées doivent être prises pour garantir la sécurité au travail et la stabilité statique.

4. L'entrepreneur (utilisateur) est tenu de garantir la stabilité statique durant toutes les phases de construction. Il est tenu de garantir et de prouver que toutes les charges intervenantes sont reprises en toute fiabilité.

5. L'entrepreneur (utilisateur) doit veiller à ce que les postes de travail soient sûrs et accessibles via des voies de communication offrant toute fiabilité. Les zones de danger doivent être clôturées et balisées. Les trappes d'accès et ouvertures sur les surfaces praticables doivent être fermées durant les travaux.

6. Pour une meilleure compréhension, les descriptifs sont en partie incomplets. Les dispositifs de sécurité ne figurant éventuellement pas dans ces descriptifs doivent néanmoins être en place.

**Stockage et transport**
1. Ne pas jeter les éléments.

2. Stocker et transporter les éléments de telle manière que leur position ne change pas de manière inopinée. Ne détacher les éléments de fixation des unités déposées que si leur position ne peut plus être modifiée de manière inopinée.

3. Lors du déplacement, saisir et déposer les éléments de manière à prévenir toute chute, désagrégation, glissement ou roulement inopinés.

4. Utiliser des éléments de fixation appropriés et exclusivement les points de suspension de charges existant sur l'élément.

5. Lors du déplacement et de la translation, enlever ou bloquer les pièces non fixées.

6. Toujours guider les éléments à l'aide de câbles lors du déplacement.

7. Ne translater les éléments que sur un support propre, plat et suffisamment stable.

**Données spécifiques au système**
1. Ne décoffrer les éléments qu'après durcissement du béton et l'ordre de décoffrage d'une personne responsable.

2. Attendre que la résistance du béton du fond d'ancrage soit suffisante pour charger les ancrages.

## Généralités

**Informations produits PERI complémentaires**
- Instructions de montage et d'utilisation MAXIMO 15, MAXIMO 18 ou TRIO.
- Notice d'utilisation barre de levage MXP 2,2 t.

Les structures figurant dans les présentes instructions de montage et d'utilisation ne sont représentées, à titre d'exemple, qu'avec une seule taille d'éléments. Celles-ci sont, bien entendu, applicables à toutes les tailles d'éléments utilisées lors d'une mise en œuvre standard.

- **Respecter la notice d'utilisation Palettes, angles de levage et transpalette PERI !**
- **Empiler et arrimer solidement les unités de stockage et de transport !**

**Transport**
Les palettes et racks de stockage PERI conviennent pour la manipulation par grue et chariot élévateur.
Vous pouvez également les déplacer à l'aide du transpalette PERI.
Toutes les palettes et racks de stockage peuvent être saisis tant par le côté longitudinal que par le côté transversal.

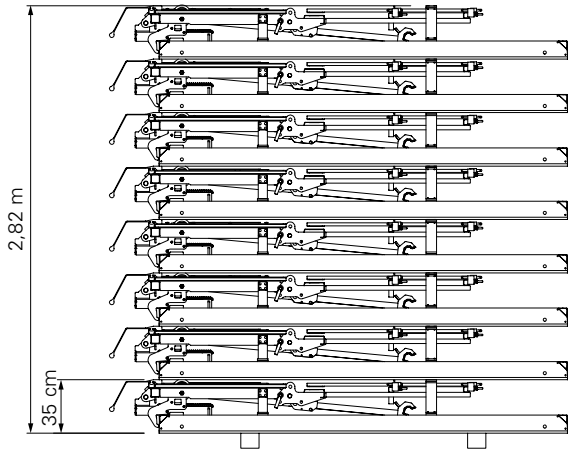


**Empilage**

**Dommages matériels !**
**Toujours transporter une pile avec des éléments de même dimension !**

**Nombre d'éléments par pile pour chargement sur camion**
Eléments MAXIMO ou TRIO de même taille : 8 pièces maxi.
Le nombre d'éléments à transporter est en fonction des réglementations routières nationales.

**Hauteur de pile sur l'aire de stockage**
2 piles superposées.

Stocker la pile sur des équarris avec le panneau de coffrage orienté vers le bas. (Fig. A1.01)

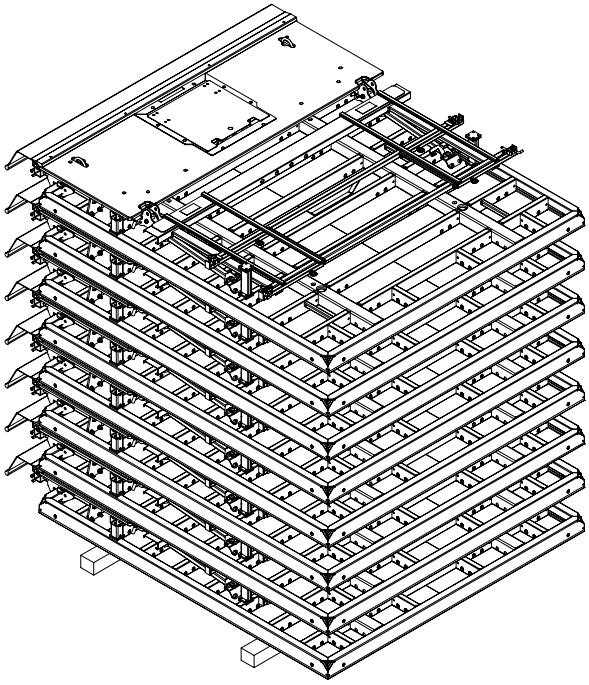

Fig. A1.01

# A2 Entretien et nettoyage

**Afin de préserver la valeur et la disponibilité du coffrage cadre MAXIMO pour une longue période, il est nécessaire de manipuler le coffrage avec soin.**

**Conseils d'entretien**

1. Les vibreurs dotés de capuchons en caoutchouc réduisent l'endommagement du contreplaqué.
2. Les écarteurs pour le ferraillage à large support préviennent les empreintes dans le contreplaqué.
3. Afin de prévenir la formation d'empreintes et l'endommagement de la peau coffrante, utiliser des cales lors de la dépose d'objets lourds.
4. Avant chaque utilisation, vaporiser PERI Bio Clean sur les éléments et, tout de suite après le bétonnage, nettoyer à l'eau la face arrière du coffrage. (Fig. A2.01)
5. Si nécessaire, vaporiser PERI Bio Clean sur les parties mobiles.
6. Des palettes et racks de stockage PERI adaptés sont disponibles afin de ménager le matériel pendant les phases de transport. (Fig. A2.02)

La peinture par poudrage réduit au minimum les opérations de nettoyage. Par conséquent, ne pas éliminer les restes de béton à l'aide d'objets tranchants.

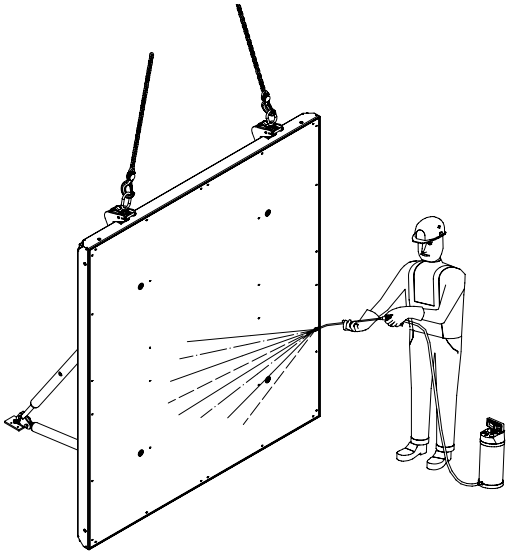

Fig. A2.01

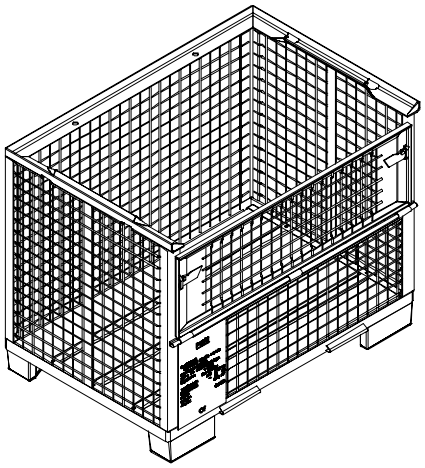

Fig. A2.02

## Voile droit

Charge adm. 150 kg/m².
Classe de charge 2.

H = 2,70 m.
(Fig. A3.01)

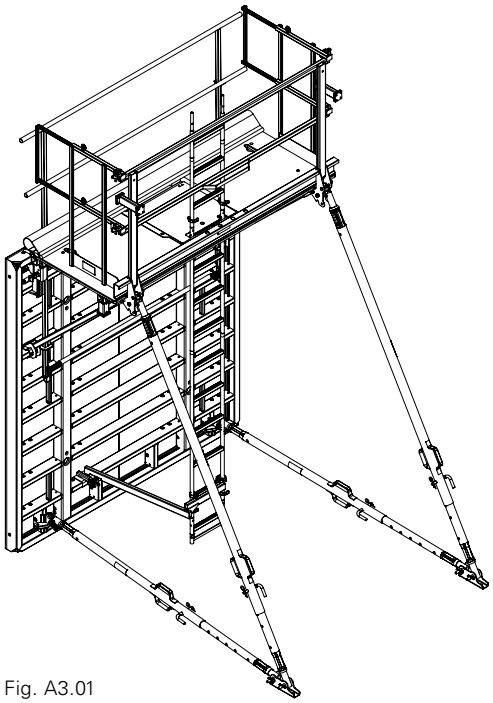

Fig. A3.01

Exemple:
Hauteur sous-hausse H = 3,90 m
(1 x 120 + 270).
(Fig. A3.02)

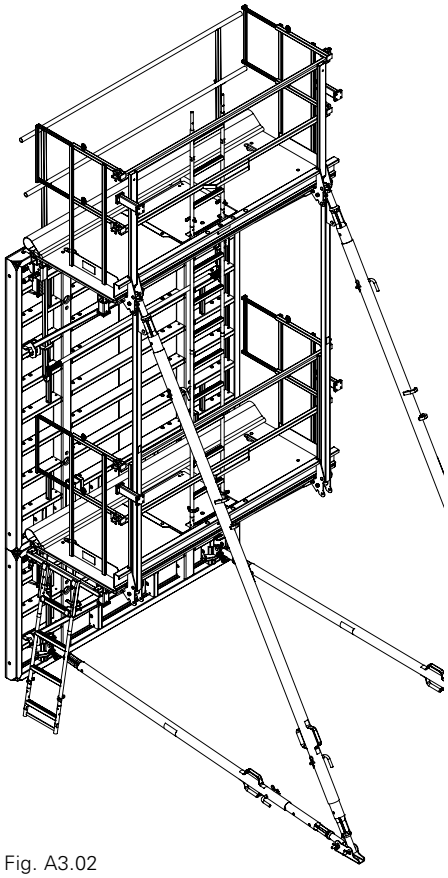

Fig. A3.02

Exemple:
Superposition H = 5,40 m
(2 x 270).
(Fig. A3.03)

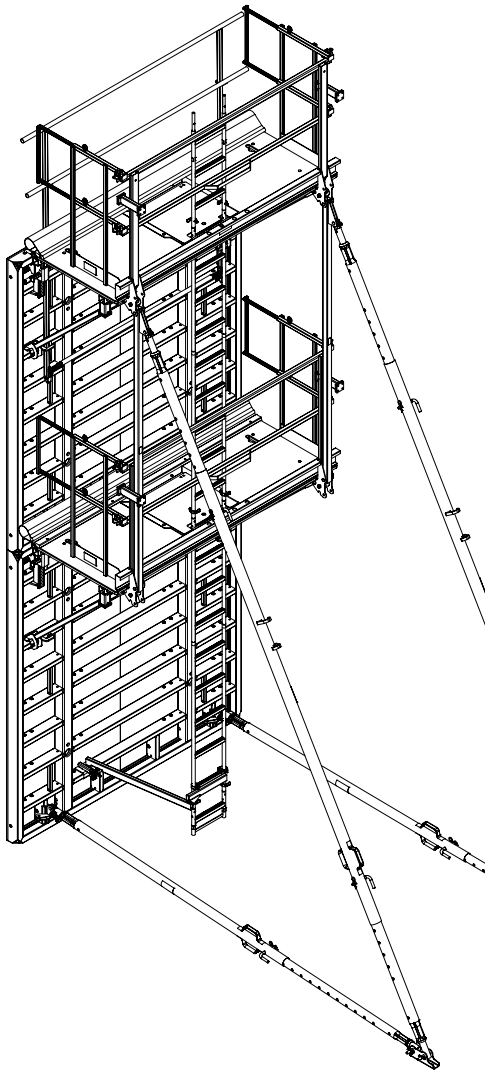

Fig. A3.03

## Angle de 90°

Les éléments doivent être montés en position couchée. Monter les plate-formes MXP conformément aux largeurs de panneaux. Compenser les surfaces restantes à l'aide de passerelles d'about MXP, de rallonges de passerelles MXP et de protections incombant au client. Fermer les espaces libres entre les garde-corps à l'aide des portillons latéraux de la plate-forme MXP.
(Fig. A3.04 + A3.04a)
(Fig. A3.04b sans passerelles MXP)

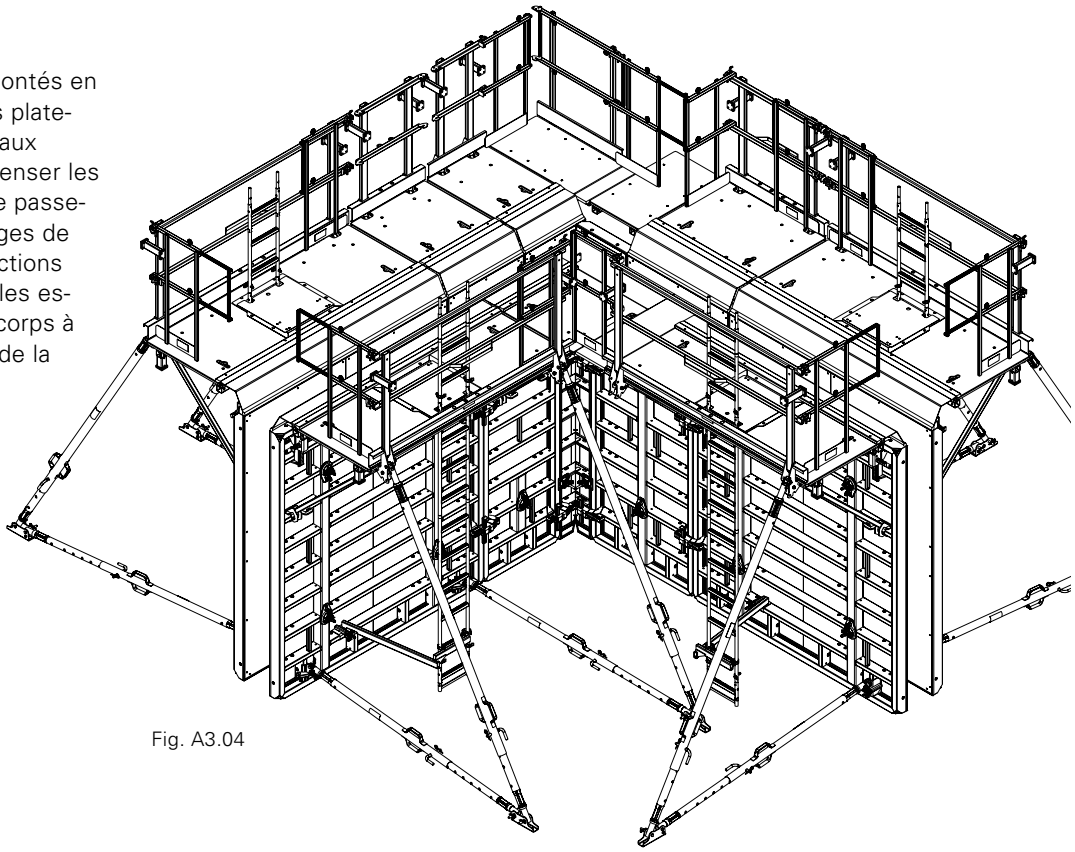

Fig. A3.04

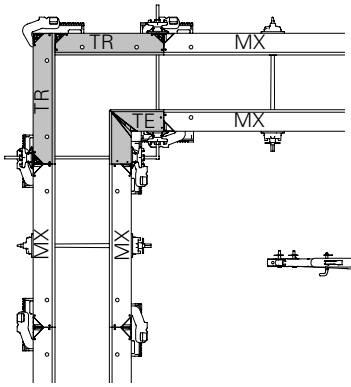


Fig. A3.04b

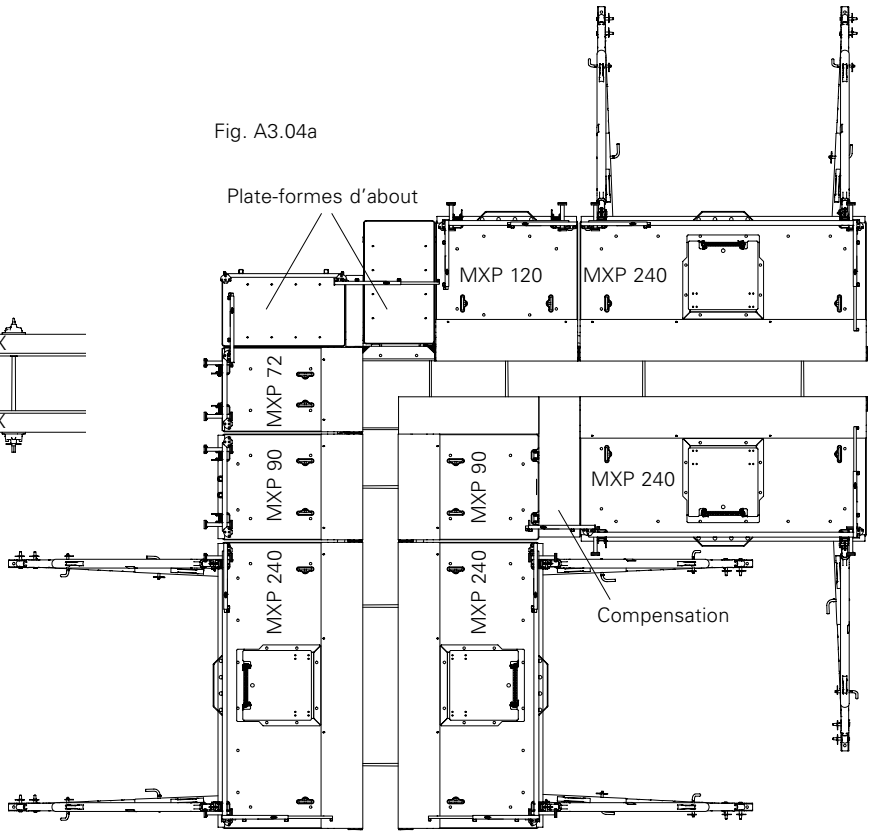


Fig. A3.04a

## Compensation en longueur

**Dommages corporels !**
**Fermer la compensation en longueur avec une protection et une sécurité antichute !**

**Monter la sécurité antichute**
Monter les rallonges de passerelle MXP en fonction de la largeur de compensation sur une passerelle MXP ou sur deux passerelles MXP. Les éléments doivent être montés en position couchée.
1. Insérer les rallonges de plate-forme MXP (11.2) dans la face avant de la passerelle et bloquer à l'aide d'un axe et d'une goupille de sécurité. (Fig. A3.05a)
2. Adapter le portillon d'about (3.1) à la compensation en longueur.
(Fig. A3.05b)
3. Relever, aligner et goujonner l'ensemble.
4. Poser la protection incombant au client (11.3) et la bloquer à l'aide de clous et de vis.
(Fig. A3.05)

**Compensation en longueur**
Rallonges de passerelle MXP 15 :
0 – 40 cm.
Rallonges de passerelle MXP 25 :
30 – 60 cm.
Le boulon est, selon les besoins, fixé dans l'alésage correspondant.

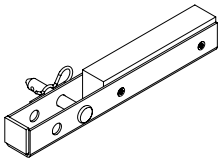

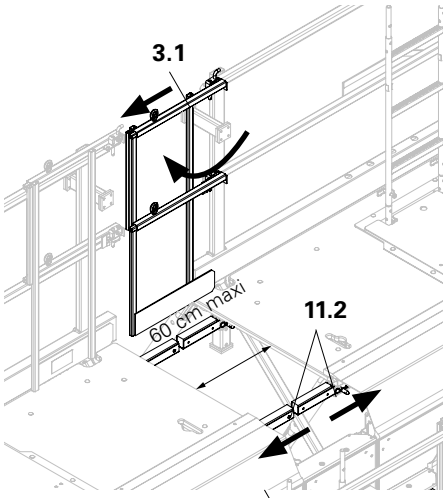


Fig. A3.05b

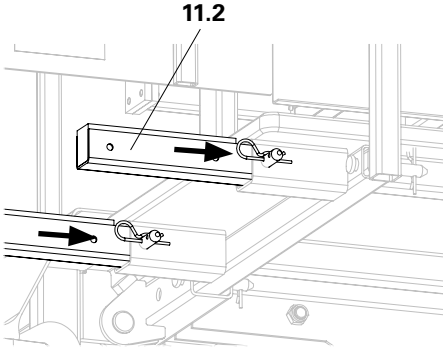


Fig. A3.05a

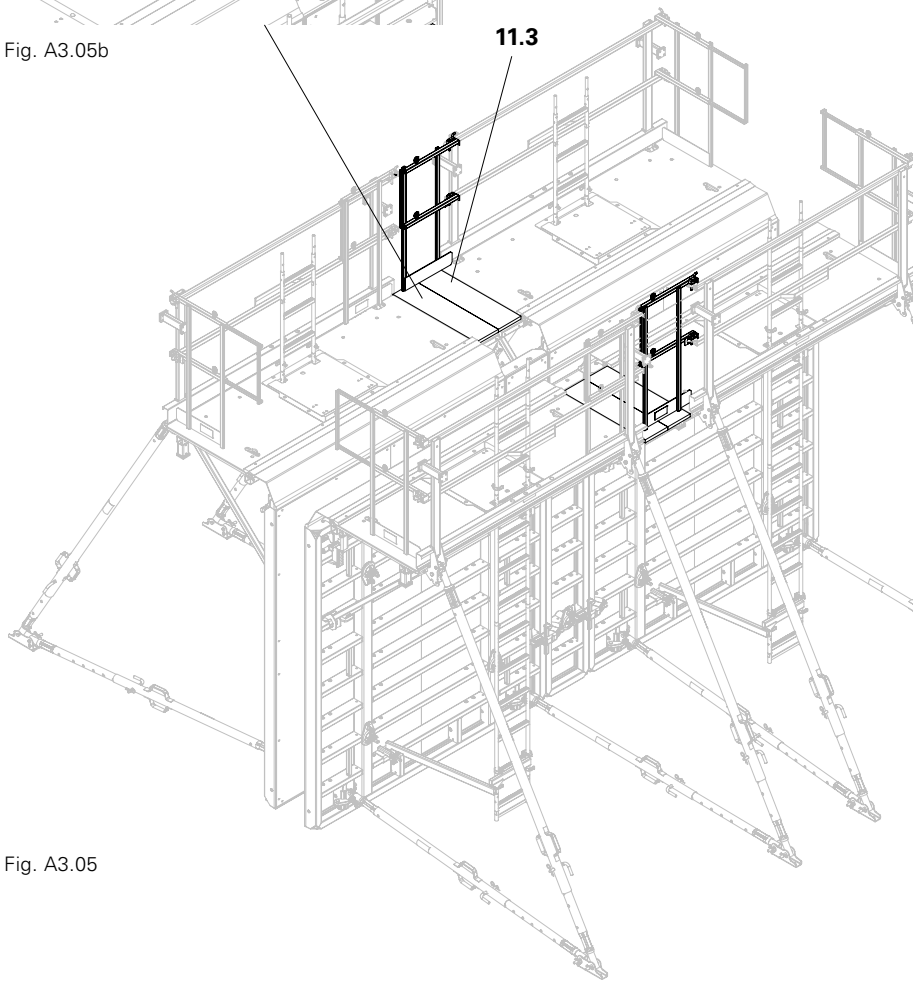


Fig. A3.05

## Coffrage d'about

**Dommages corporels !**
**Fermer le coffrage d'about avec couvercle et sécurité antichute !**

**Monter la sécurité antichute**
Monter une passerelle d'about MXP et des rallonges de passerelles MXP par élément. Les éléments doivent être montés en position couchée.
1. Déplier les passerelles d'about MXP (11), insérer les rallonges de passerelle MXP (11.2) et bloquer à l'aide d'un axe et d'une goupille de sécurité. (Fig. A3.06a)
2. Monter le portillon d'about MXP (11.1) sur une passerelle d'about MXP.
3. Insérer les passerelles d'about MXP (11) dans les passerelles MXP (3) et bloquer à l'aide d'un axe et d'une goupille. (Fig. A3.06b)
4. Relever, aligner et goujonner l'ensemble.
5. Poser le couvercle (11.3) et bloquer avec des clous. (Fig. A3.06)
6. Adapter le portillon d'about (3.1).

**Compensation en longueur**
Rallonges de passerelle MXP 15 : 0 – 40 cm.
Rallonges de passerelle MXP 25 : 30 – 60 cm.
Le boulon est, selon les besoins, fixé dans l'alésage correspondant.

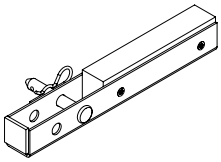

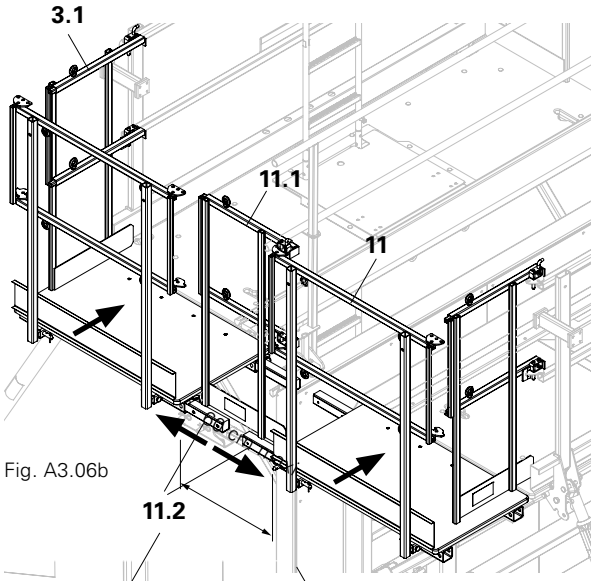


Fig. A3.06b

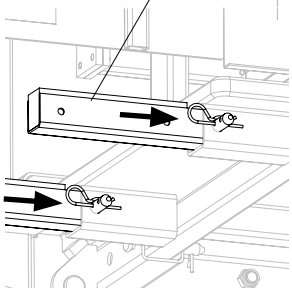

Fig. A3.06a

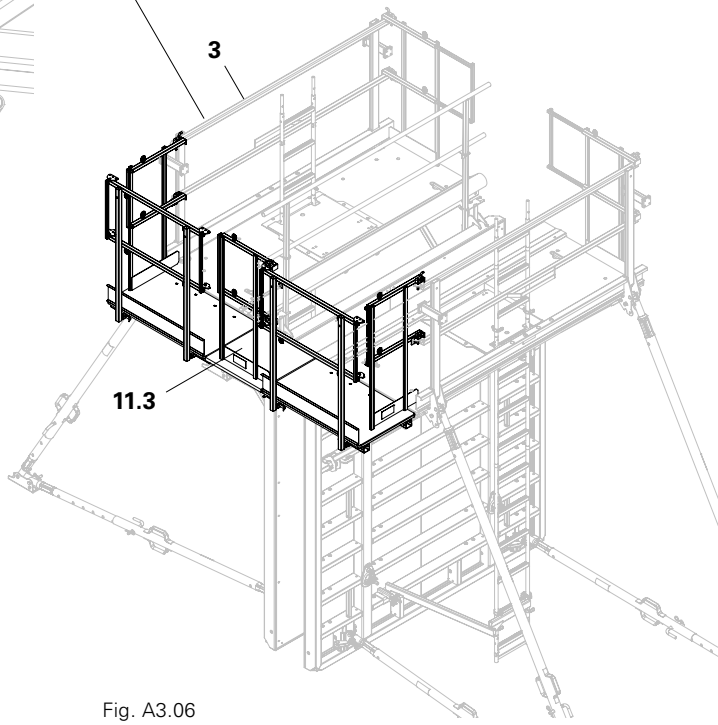


Fig. A3.06

## Montage sur l'élément

**Sabot passerelle MXP**
Le sabot passerelle MXP se monte sur le profilé de rive du panneau.

**Montage**
1. Détacher la clavette et décrocher la pièce coulissante (2.1). (Fig. A4.01)
2. Introduire le crochet par en-bas dans la moulure profilée et fixer les sabots passerelle MXP (2) sur les raidisseurs du panneau à l'aide de boulons (2.2) (Fig. A4.02)
3. Accrocher la pièce coulissante et serrer à l'aide de la clavette. Les crochets sont en haut sur le profilé de tête. (Fig. A4.02)

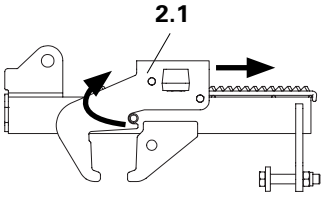

Fig. A4.01

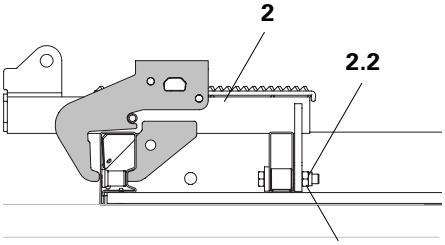

Fig. A4.02

**Monter la passerelle MXP sur le sabot passerelle MXP.**
1. Poser la passerelle MXP (1) et bloquer à l'aide d'un axe et d'une goupille de sécurité (1.1). (Fig. A4.03)
2. Serrer les boulons (2.2), SW 24.

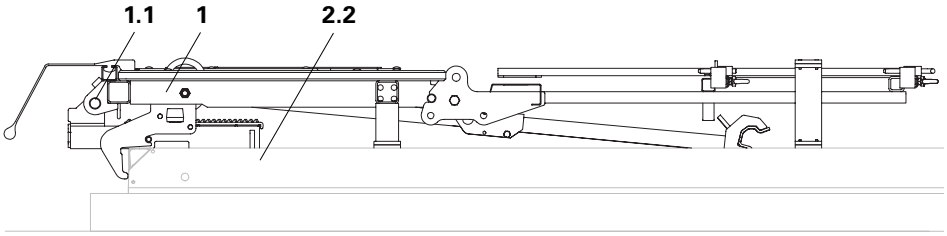

Fig. A4.03

**Adaptateur sabot MXP**
**L'adaptateur doit être monté si le sabot passerelle n'est pas utilisé sur le profilé de tête. L'adaptateur compense la différence de hauteur des raidisseurs du panneau.**

**Montage**
1. Fixer, à l'aide de l'axe (2.4), l'adaptateur (2.3) sur le sabot MXP. (Fig. A4.04a)
2. Accrocher l'adaptateur par en-bas dans les trous du panneau et fixer le sabot MXP sur le raidisseur du panneau à l'aide de boulons (2.2), voir ci-dessus. (Fig. A4.04)

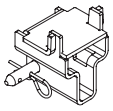

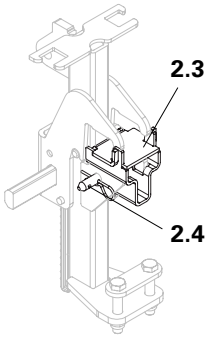

Fig. A4.04a

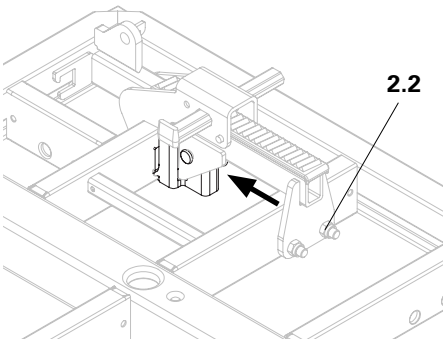

Fig. A4.04

# A5 Déplier la plate-forme

**Déplier le garde-corps**
1. Déplier le garde-corps (3) jusqu'à la butée = > 90°. (Fig. A5.01)

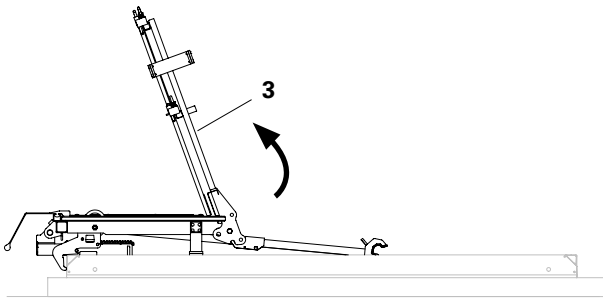


Fig. A5.01

**Déplier la passerelle**
1. Saisir le bracon diagonal (5) et le relever avec le platelage jusqu'à la butée, = > 90°.
2. Retirer l'axe (1.2).
3. Extraire les bracons diagonaux. (Fig. A5.02)

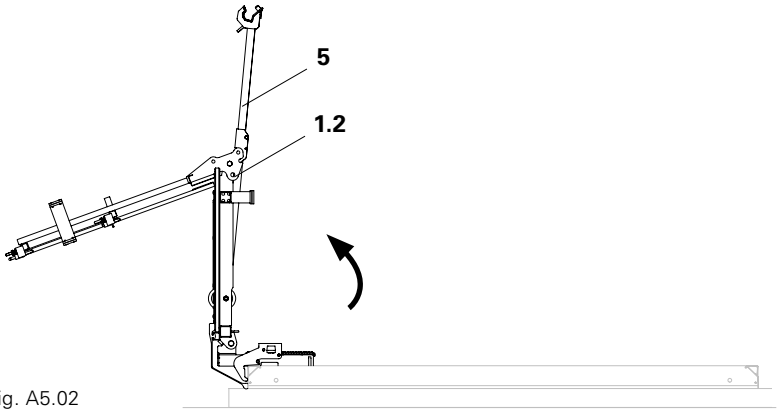


Fig. A5.02

4. Faire basculer les bracons diagonaux vers le bas et les introduire au niveau des trous prévus à cet effet sur le panneau. (Fig. A5.03)

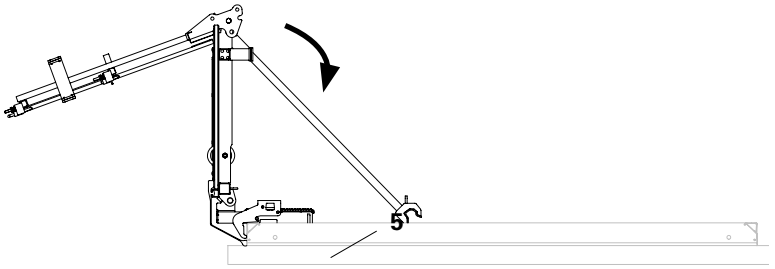


Fig. A5.03

5. Pousser la passerelle environ aux 2/3 vers le bas jusqu'à ce que les axes des bracons diagonaux s'enclenchent dans le panneau. (Fig. A5.04)

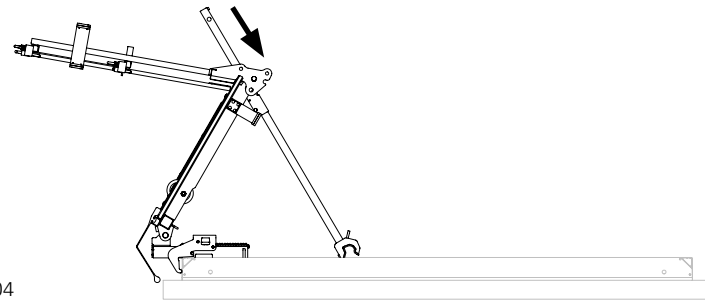

Fig. A5.04

6. Ramener la passerelle en position définitive et bloquer à l'aide d'axes (1.2). (Fig. A5.05 et A5.05a)

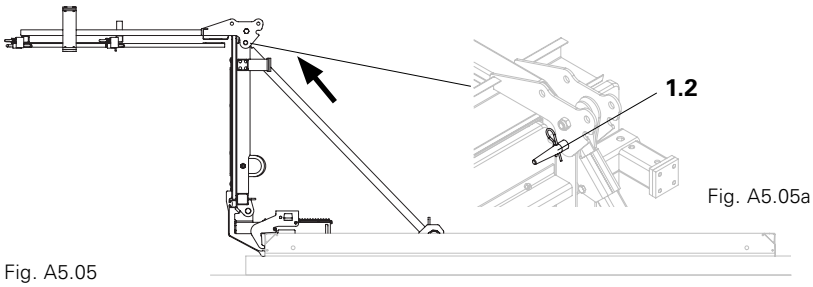


Fig. A5.05a

Fig. A5.05

## Superposition en position couchée

**Respecter la notice d'utilisation « Barre de montage MXP 2,2 t » !**

Préparer les sabots MXP. Détacher les clavettes, décrocher les pièces coulissantes (2.1) et les pousser vers l'arrière. (Fig. A6.01)

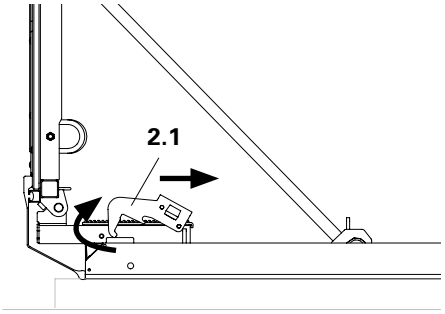


Fig. A6.01

**Ajouter un autre panneau**

Sous-hausse : H = 120 cm.
Rehausses : H = 30, 60, 90 cm.

**Montage**
1. Relever la protection caoutchouc jaune (6).
2. Ajuster, sur l'élément existant, l'élément avec passerelle dépliée.
3. Pousser les pièces coulissantes (2.1) vers l'avant et les enclencher dans la gorge du profilé.
4. Enfoncer les clavettes.
(Fig. A6.02 + A6.02a)

Ajouter également d'autres panneaux ou les rehausser verticalement.

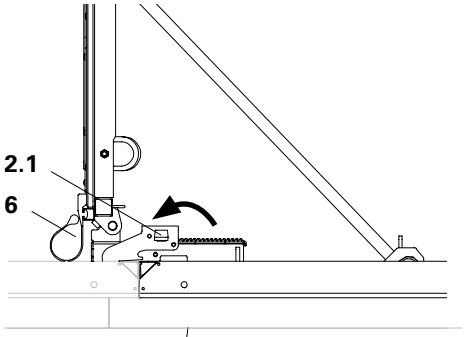


Fig. A6.02a

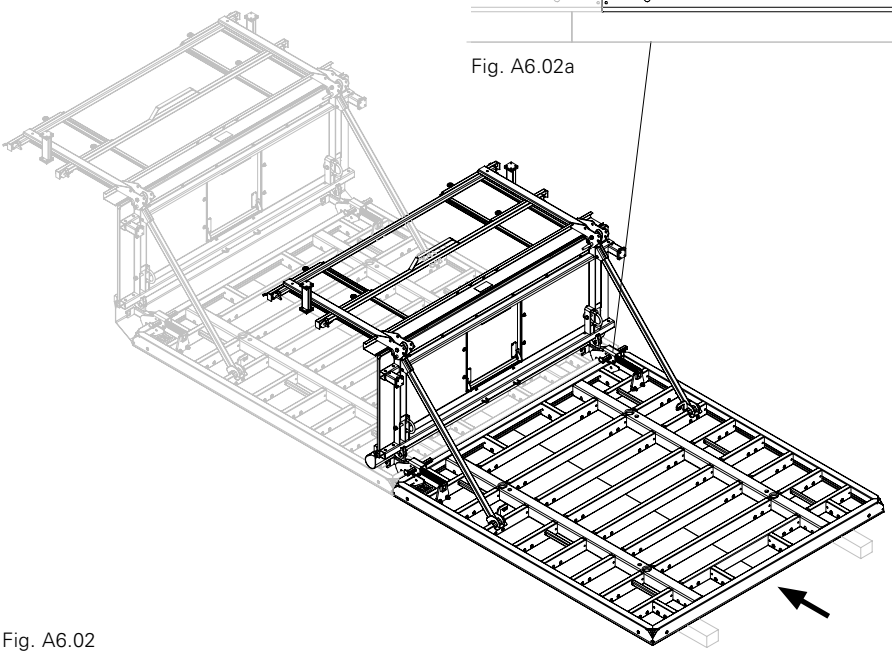

Fig. A6.02

## Portillon d'about

**Déplier**
Avant la superposition, ouvrir les portillons d'about (3.1) de la plate-forme et les adapter à l'accès. (Fig. A7.01)

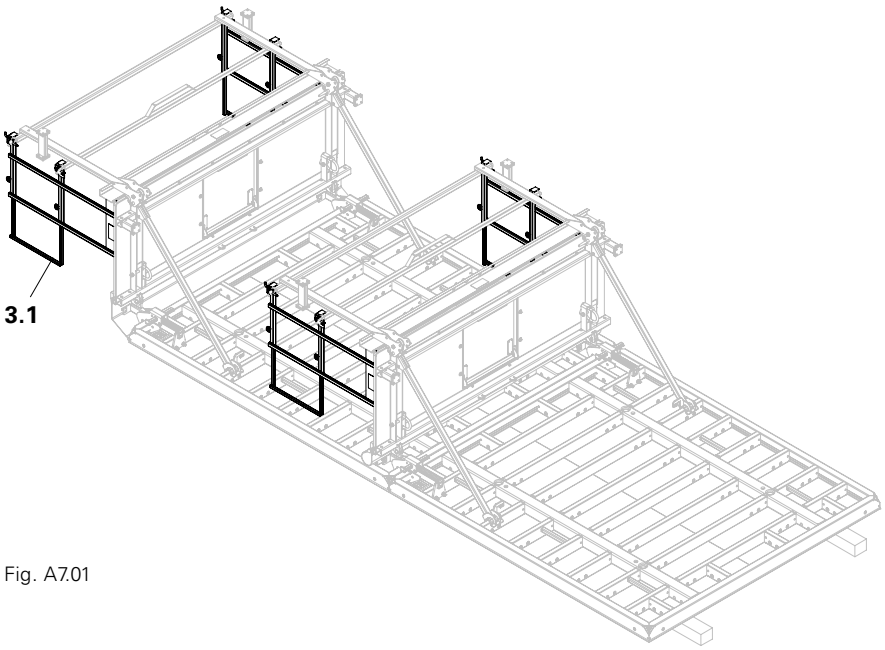


Fig. A7.01

# A8 Garde-corps face avant

**Montage**
1. Desserrer les vis pointeau et enlever le contreventement (4.1) du garde-corps d'about (4). (Fig. A8.01)
2. Introduire le garde-corps dans les glissières (2.2) des sabots passerelle et le faire passer par les glissières (5.1) des bracons diagonaux. (Fig. A8.02)
3. Fixer le crochet (4.2).
4. Faire glisser le bracon (4.1) et le fixer à l'aide de vis pointeau.
(Fig. A8.03)

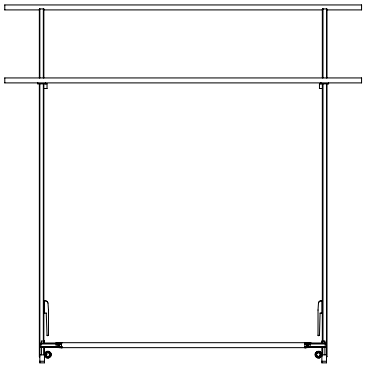

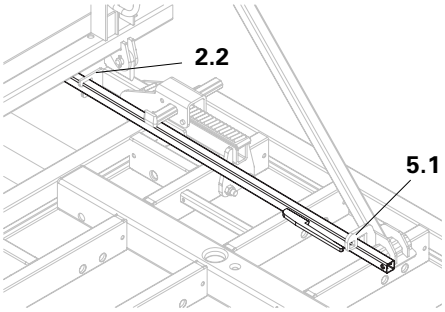

Fig. A8.02

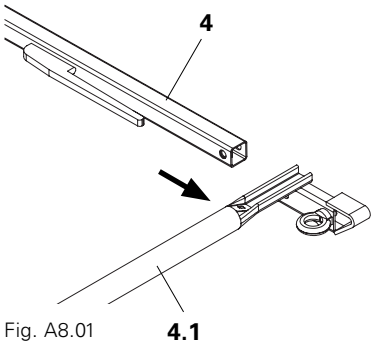

Fig. A8.01

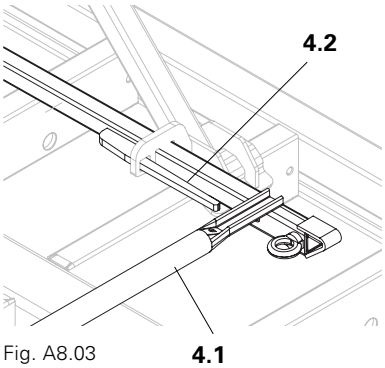

Fig. A8.03

**Introduire le garde-corps face avant jusqu'à la butée**
1. Repousser le garde-corps face avant jusqu'à ce que les crochets (4.2) soient dégagés.
2. Presser le garde-corps vers le bas (vers l'élément) de telle manière que les crochets passent sous les glissières (5.1).
(Fig. A8.04)

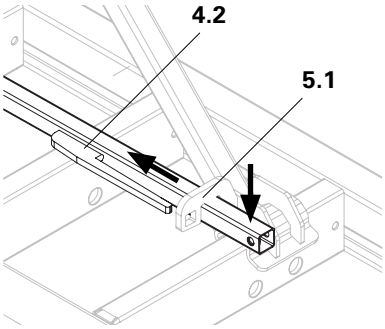

Fig. A8.04

Situation de montage. (Fig. A8.05)

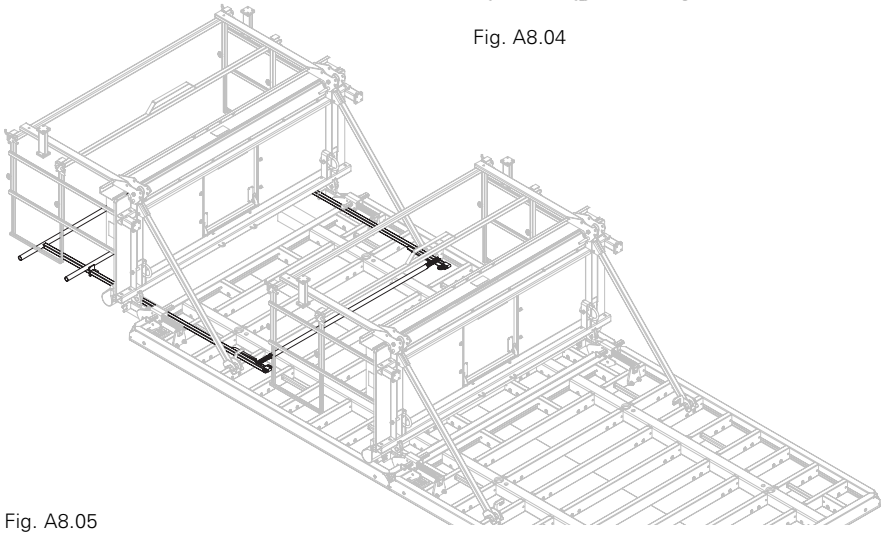
Fig. A8.05

## Montage au centre

**Fixation d’échelle MXP**
Selon la situation, placer le crochet tendeur (7.5) dans les trous du panneau et le fixer à l’aide de l’écrou. (Fig. A9.01)

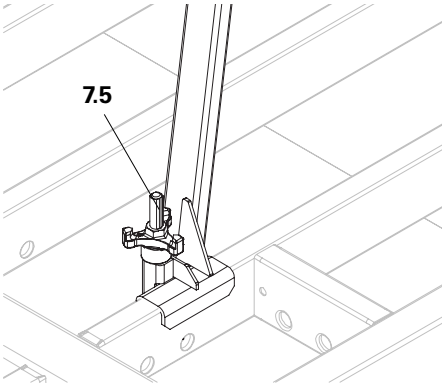

Fig. A9.01

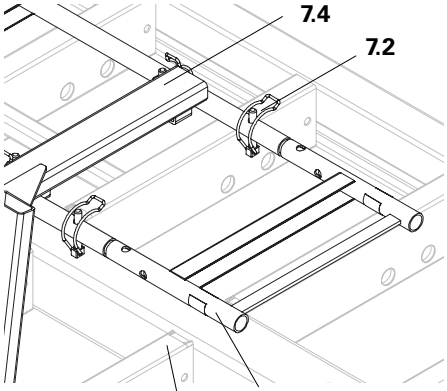

Fig. A9.02a

**Echelle en partie basse**
(Fig. A9.02a)
1. Faire passer l’échelle (7) par en-bas par la trappe ouverte, placer le barreau dans le support et bloquer à l’aide de la goupille (7.3). (Fig. A9.02b)
2. Bloquer l’échelle à l’aide de la goupille sur la fixation d’échelle MXP (7.4). (Fig. A9.02 et A9.02a)

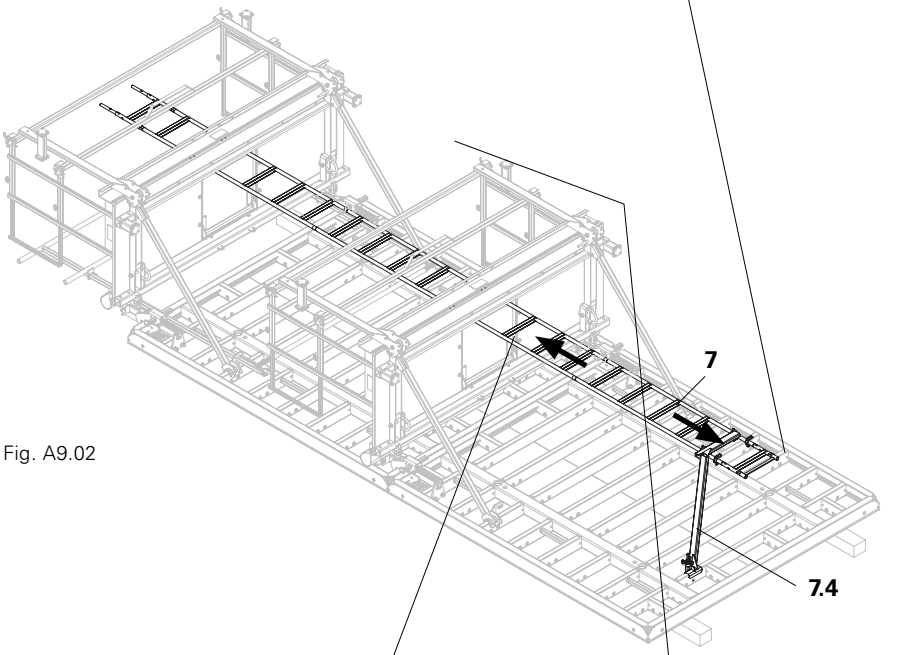

Fig. A9.02

**Monter les autres échelles**
1. Faire passer les montants d’échelle par les trappes, placer les barreaux dans le support et bloquer à l’aide de goupilles (7.3).
2. Fixer l’échelle sur l’échelle inférieure et bloquer à l’aide de goupilles (7.2). (Fig. A9.02c)

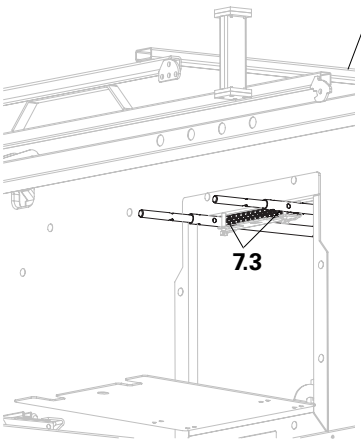

Fig. A9.02b

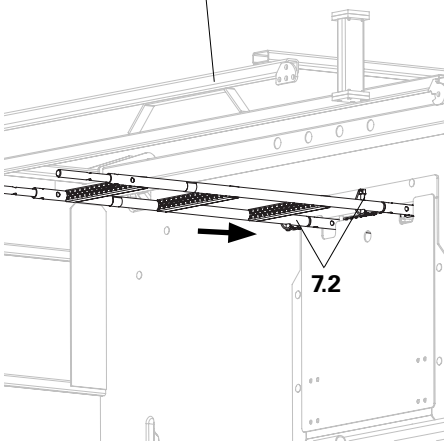

Fig. A9.02c

## Montage latéral

**Adaptateur d’échelle 120**
En présence d’éléments en sous-hausse ou en cas d’impossibilité d’accès via l’échelle centrale, l’accès s’effectue au niveau latéral de la plate-forme. (Fig. A9.03a)

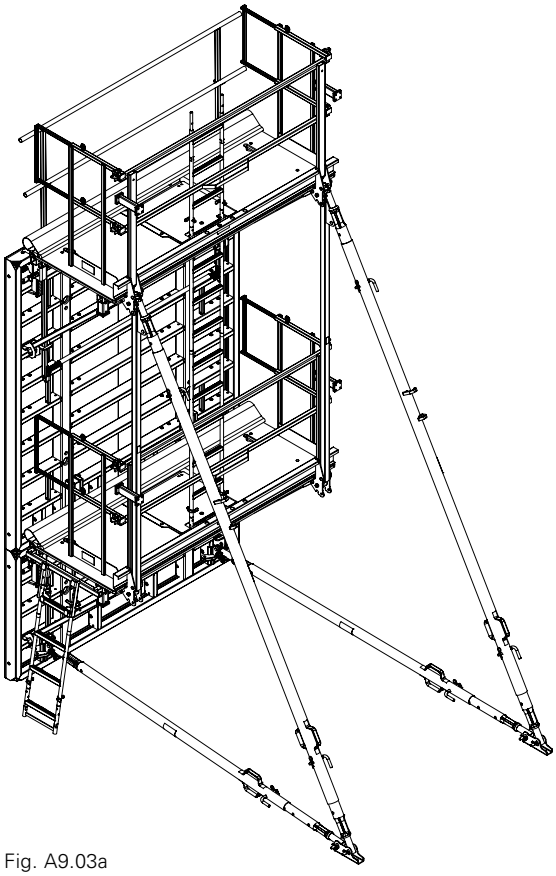

Fig. A9.03a

**Montage**
1. Introduire l’adaptateur d’échelle 120 (7.6) dans le profilé de la plate-forme et bloquer à l’aide de clavettes. (Fig. A9.03b)
2. Introduire l’échelle dans le guide avec le pied d’échelle si nécessaire, et placer le barreau dans le support. (Fig. A9.03c)

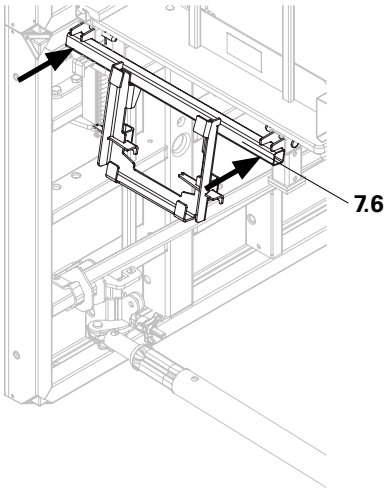


Fig. A9.03b

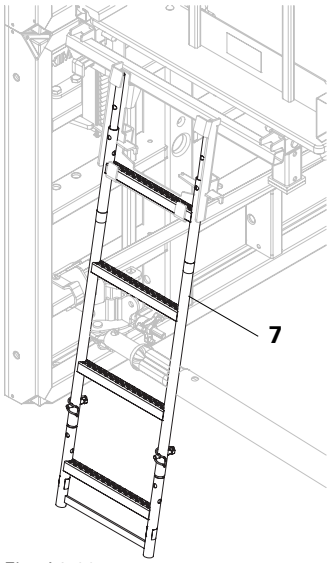


Fig. A9.03c

## Renfort de base

**Montage**
1. Retirer la fiche (14.1) et monter 2 contre-flèches MXP 118. (Fig. A10.01b)
2. Placez la base de rigidification MXP (13) dans la longueur correspondante des booms MXP 118 (14) et le fixer avec des épingles. (Fig. A10.01 + A10.01a)

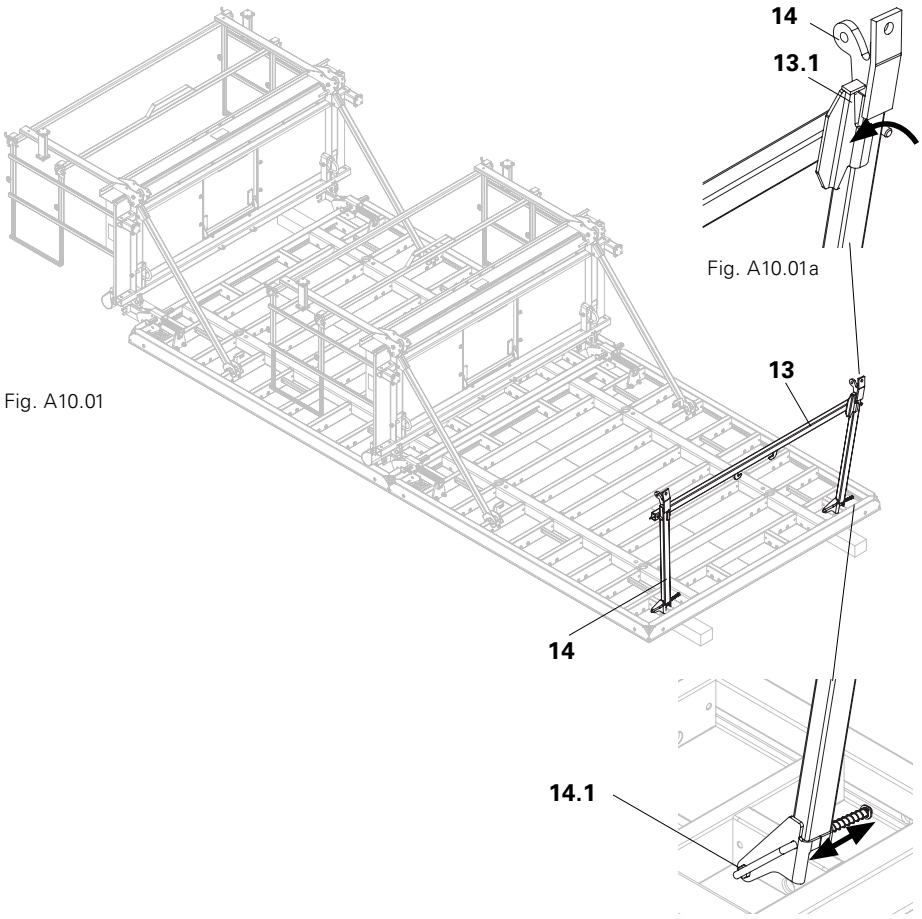


Fig. A10.01

Fig. A10.01a

Fig. A10.01b

## Renforts supérieurs

**Etais de réglage MXP**
1. Monter les étais de réglage MXP (15) sur le sabot passerelle (1.3) et la contre-flèche MXP (14) et bloquer à l'aide d'axes et de goupilles de sécurité. (Fig. A10.02)
2. Régler l'étai de réglage sur la longueur requise.

**Bracon vertical MXP**
Monter les bracons verticaux (12) sur les sabots (1.3) et bloquer à l'aide d'axes et de goupilles de sécurité. (Fig. A10.02a)
Nota : la fixation d'étai doit être à l'extérieur et en haut.

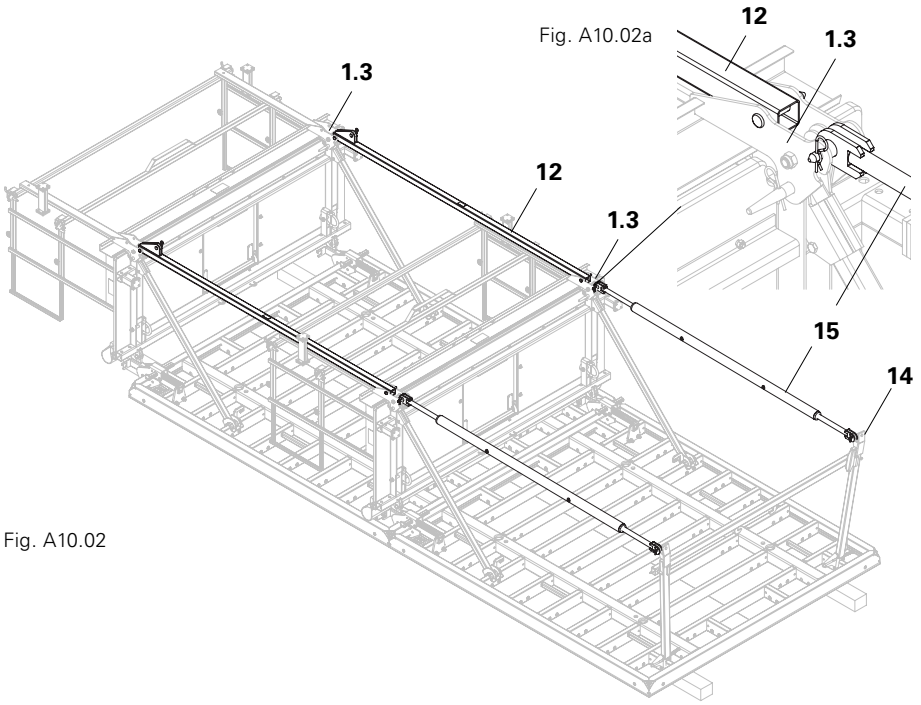


Fig. A10.02a

Fig. A10.02

## Renfort pour levage grande hauteur

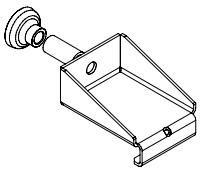

**Capacité de charge admissible par point d'ancrage***

- **sans renfort de prise de charge MXP (16) 11 kN**
- **avec renfort de prise de charge MXP (16) 20 kN**

* Les valeurs se rapportent à un angle d'ouverture de chaîne de 23° maxi.
Les plate-formes MXP d'une largeur de 240 cm doivent être déplacées à l'aide de chaînes de 5 m de long ou plus.

**Montage**

1. Desserrer la vis hexagonale M16 x 130, SW 24 (16.4) dans la console (anneau de levage).
2. Placer la bague d'espacement (16.1) sur la vis.
3. Introduire la vis avec la bague d'écartement depuis la face intérieure de la console.
4. Placer l'entretoise (16.2) sur la vis.
5. Fixer la cornière de renforcement (16.3) sur la face extérieure de la console à l'aide de l'écrou M16.

(Fig. A10.03 – A10.03b)

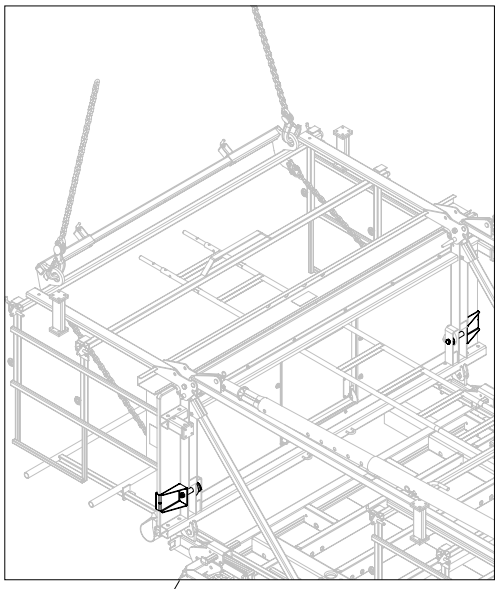

Fig. A10.03

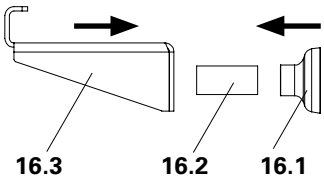


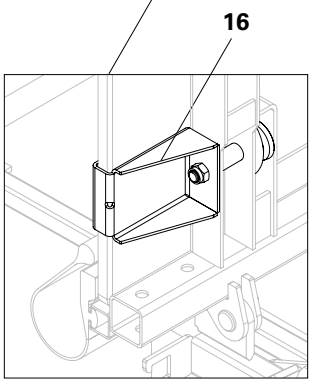


Fig. A10.03a

**Coupe**

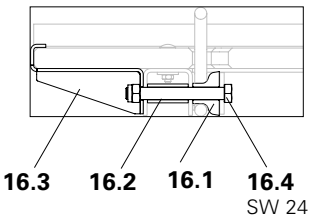


Fig. A10.03b

## Etais de réglage

Selon la variante de superposition, les étais de réglage doivent être montés en position couchée pour le soutien de l'ensemble.

**Montage**

1. Fixer les platines de pied (9.1) à l'aide de broches sur les étais de réglage.
2. Fixer les étais de réglage à l'aide de broches sur le sabot passerelle ou sur les raidisseurs (12).
(Fig. A11.01 + A11.01a)
3. Après le relevage, fixer les étais de réglage via des platines de pied, par ex. à l'aide de la vis d'ancrage PERI 14/20 x 130 ou similaire. Décrocher la barre de levage MXP et régler l'ensemble. (Fig. A11.02)
4. Selon la variante de superposition, monter la contre-flèche sur la fixation d'étai (9.2), voir B1 ou B2. (Fig. A11.01b)

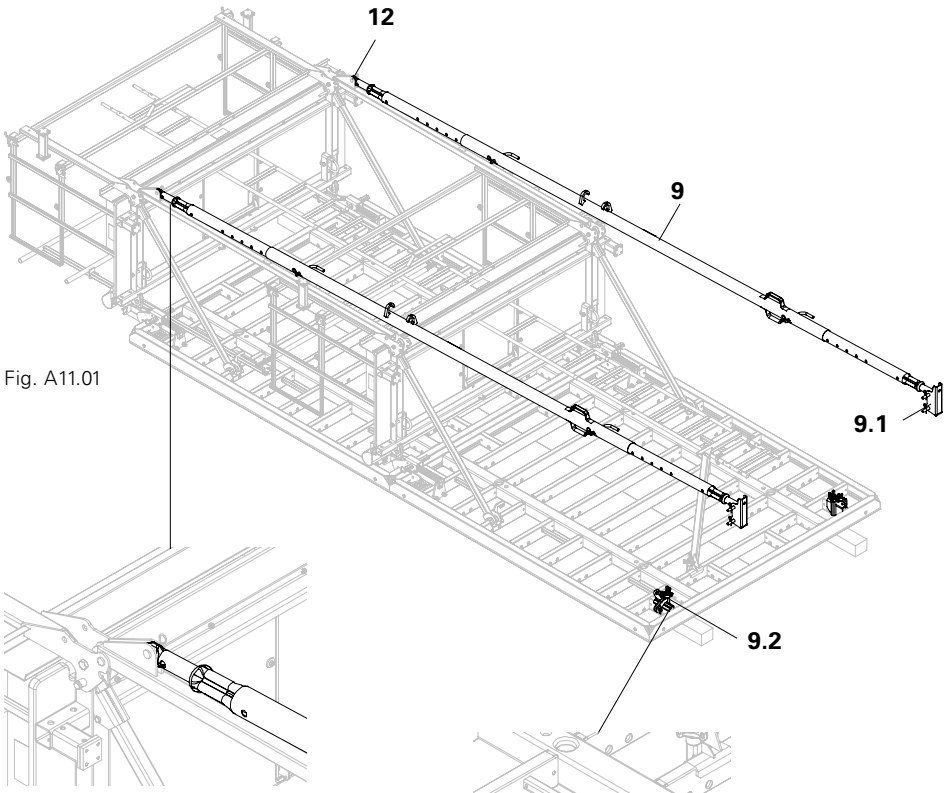


Fig. A11.01

Fig. A11.01a

Fig. A11.01b

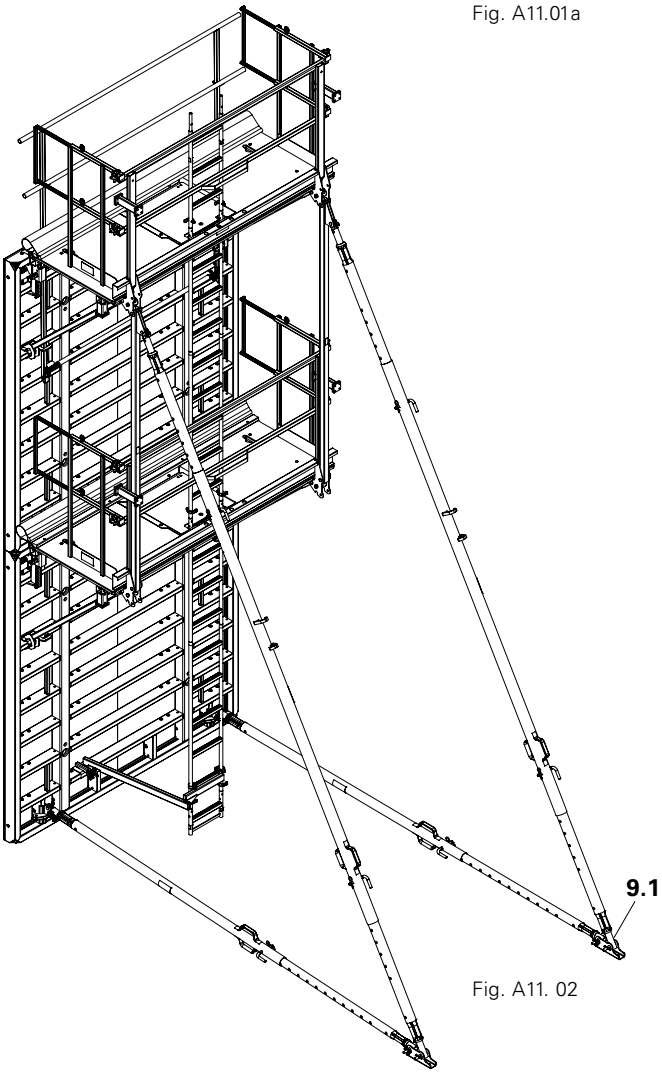


Fig. A11. 02

## Barre de levage MXP

**Respecter la notice d'utilisation !**
**Un non-respect peut causer des dommages corporels ou matériels !**

La barre de levage MXP permet de relever des ensembles d'éléments d'une hauteur de H = 5,40 m – 9,00 m des systèmes PERI MAXIMO et PERI TRIO. (Fig. A11.03)
L'élingue permet de relever des ensembles d'éléments d'une hauteur inférieure à H = 5,40 m. (Fig. A11.03a)

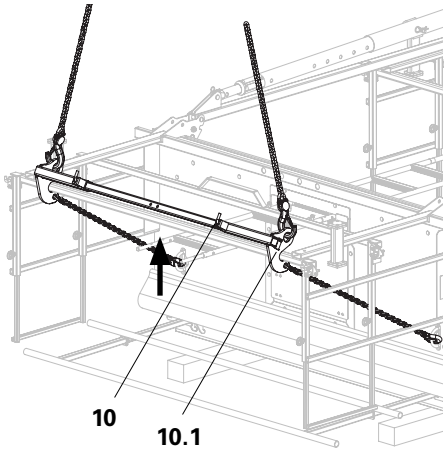

Fig. A11.03

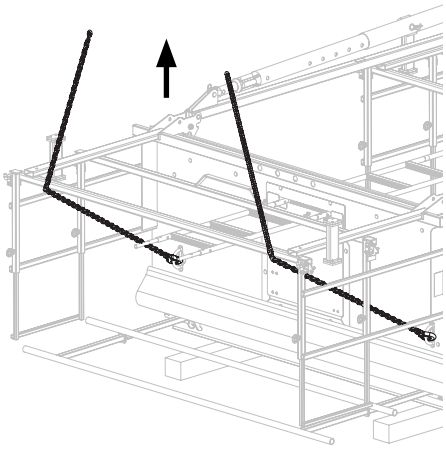
Fig. A11.03a

**Dimensions du système**
La barre de levage MXP doit être réglée de 2,40 m à 1,20 m, selon la largeur de la passerelle.

**Caractéristique technique**
Capacité portante admissible 2,2 t.

**Relevage**
1. Soulever la barre de levage MXP (10) à l'aide de la grue jusqu'à ce que l'anse (10.1) enjambe la lisse. (Fig. A11.03)
2. Tirer l'ensemble d'élément vers le haut. L'anse se détache ici de la lisse et l'ensemble est relevé à l'aide de la barre de levage MXP. (Fig. A11.04)
3. Déplacement. (Fig. A11.05)

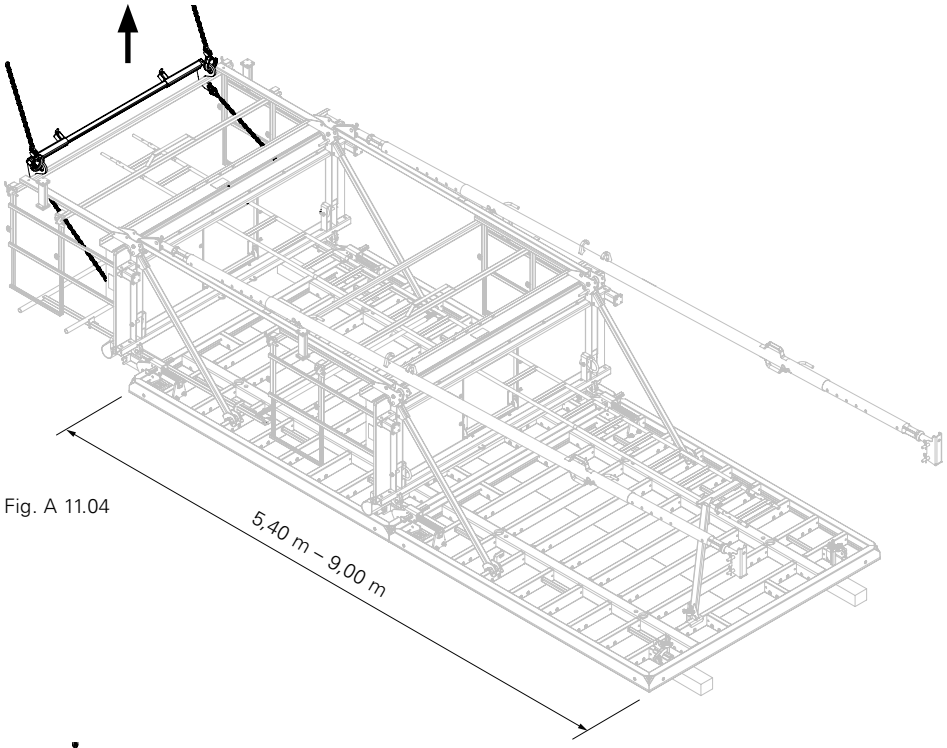

Fig. A 11.04

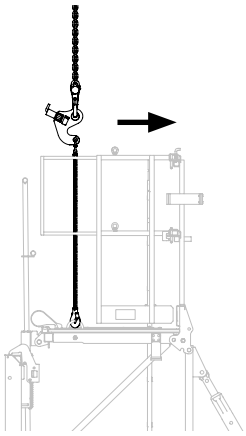
Fig. A11.05

## Unités de transport

**Préparation**
1. Fixer la barre de levage MXP (10) sur l'ensemble et maintenir ce dernier sur la grue.
2. Retirer les étais de réglage (9).
(Fig. A12.01)

**Stockage temporaire sur le chantier**
1. Déposer l'ensemble d'éléments.
2. Démonter les étais de réglage (9) et les bracons verticaux MXP (12). Démonter également ceux-ci lors de l'utilisation de renforts de base MXP avec étais de réglage MXP.
3. Démonter les échelles (7).
4. Démonter les entretoises diagonales (5) et rabattre les passerelles MXP, voir A5.
5. Commencer par la passerelle la plus basse : replier et faire basculer le garde-corps (3).
6. Insérer le portillon d'about MXP (4).
(Fig. A12.02)

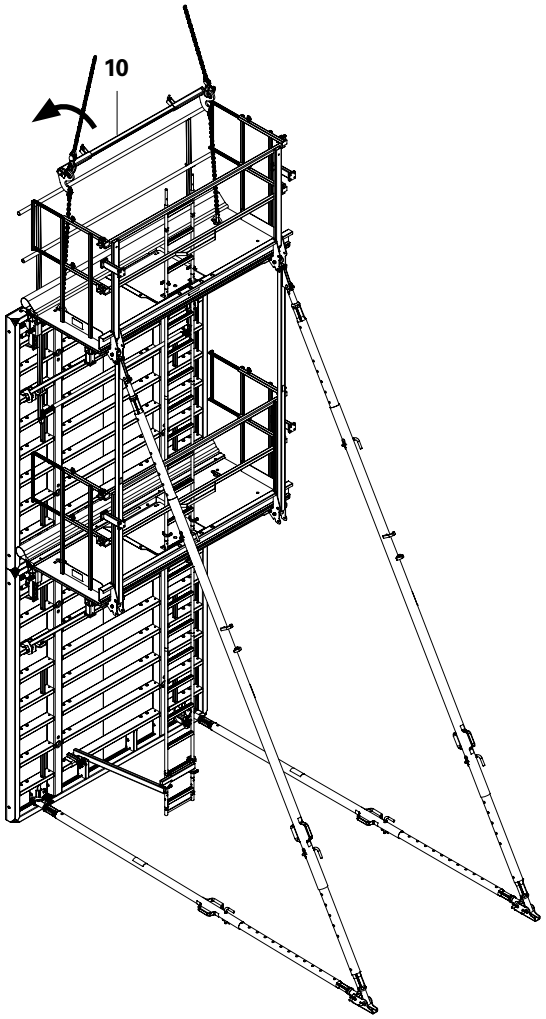


Fig. A12.01

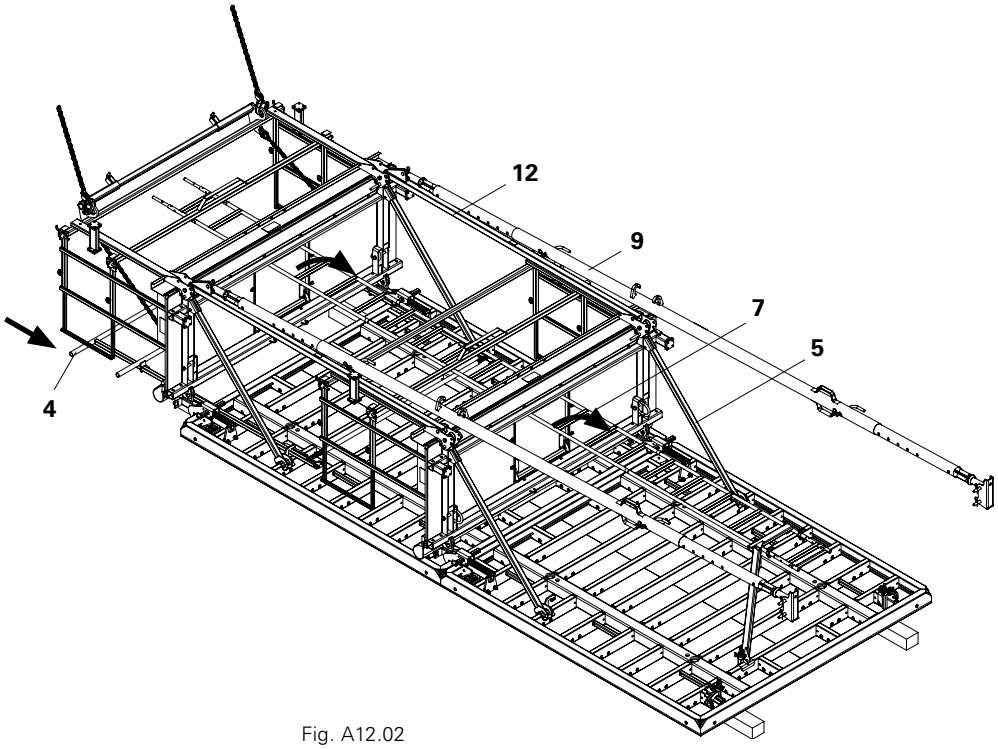


Fig. A12.02

**Unités de transport**
Pour le transport par camion ou sur l'aire de stockage, les unités d'éléments sont séparés en éléments individuels avec plate-forme MXP.

**Séparation des unités d'éléments**
Soulever la passerelle MXP avant le rabattement de la passerelle :
1. Desserrer les coins des fixations de passerelle MXP (2).
2. Décrocher les pièces coulissantes (2.1) et les pousser vers l'arrière. (Fig. A12.03)
3. Déposer la passerelle MXP. Faire attention à la protection caoutchouc jaune (6).
4. Enlever l'élément supérieur à l'aide d'une grue. (Fig. A12.04)
5. Pour le stockage temporaire, l'échelle peut être maintenue dans les supports de l'élément. (Fig. A12.05)

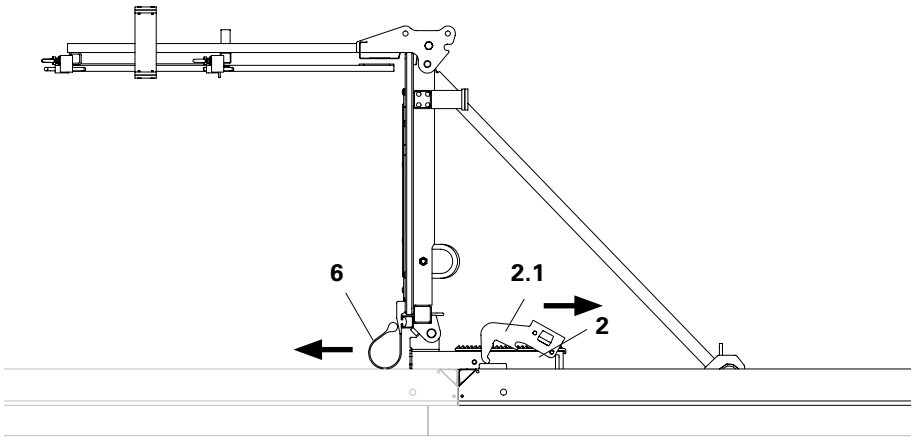

Fig. A12.03

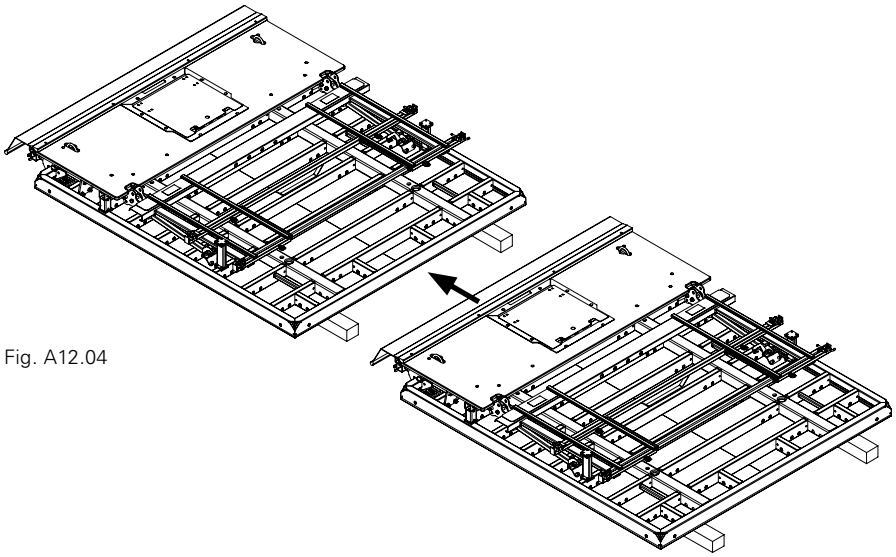
Fig. A12.04

**Vue X**
(du dessous)

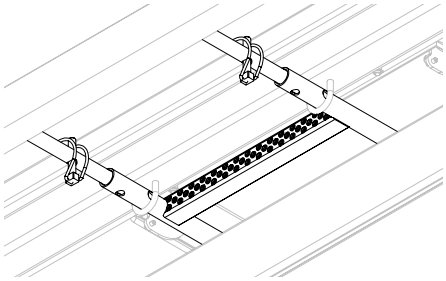

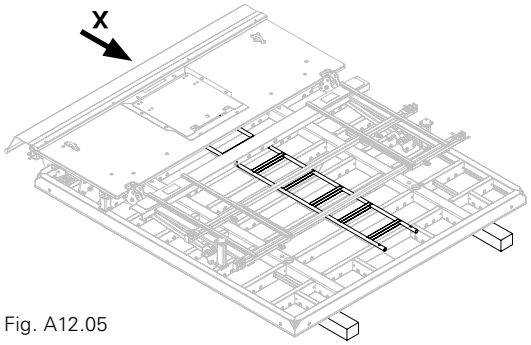

Fig. A12.05

# B1 Variantes de superposition avec étais de réglage RS : H = 2,70 – 6,30 m

**H = 2,70 m**
Etai de réglage RS 450
Contre-flèche RS 300
Platine de pied pour RS 210 – 1400

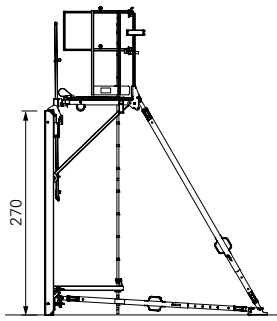


**H = 3,00 m**
Etai de réglage RS 450
Contre-flèche RS 300
Platine de pied pour RS 210 – 1400

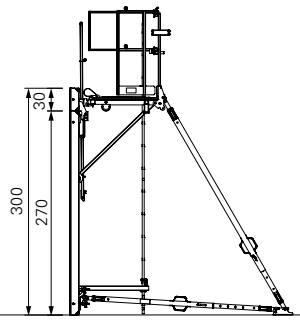


**H = 3,30 m**
Etai de réglage RS 450
Contre-flèche RS 300
Platine de pied pour RS 210 – 1400

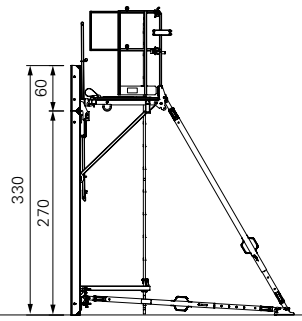


**H = 3,60 m**
Etai de réglage RS 450
Contre-flèche RS 300
Platine de pied pour RS 210 – 1400

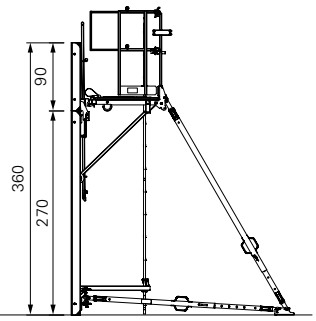


**H = 3,90 m**
Etai de réglage RS 650
Contre-flèche RS 450
Platine de pied pour RS 210 – 1400

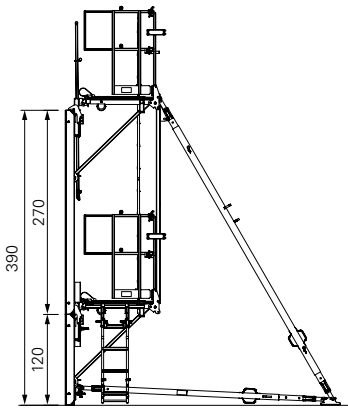


**H = 4,20 m**
Etai de réglage RS 650
Contre-flèche RS 450
Platine de pied pour RS 210 – 1400

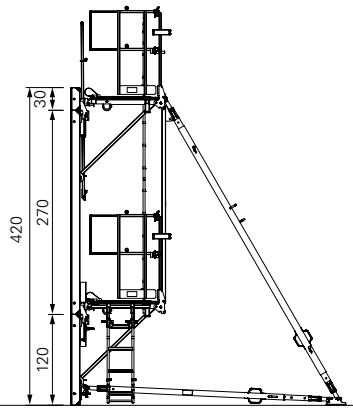


**H = 4,50 m**
Etai de réglage RS 650
Contre-flèche RS 450
Platine de pied pour RS 210 – 1400

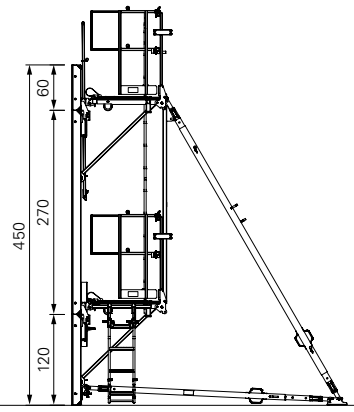


**H = 4,80 m**
Etai de réglage RS 650
Contre-flèche RS 450
Platine de pied pour RS 210 – 1400

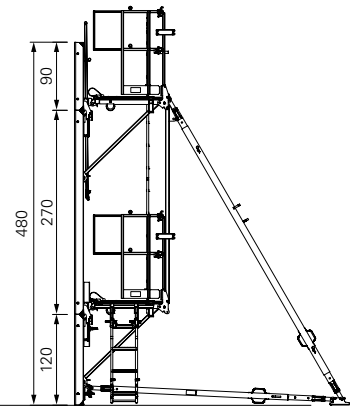


**H = 5,40 m**
Etai de réglage RS 650
Contre-flèche RS 450
Platine de pied pour RS 210 – 1400

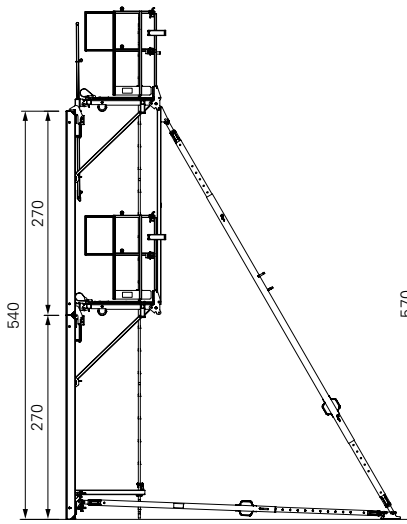


**H = 5,70 m**
Etai de réglage RS 650
Contre-flèche RS 450
Platine de pied pour RS 210 – 1400

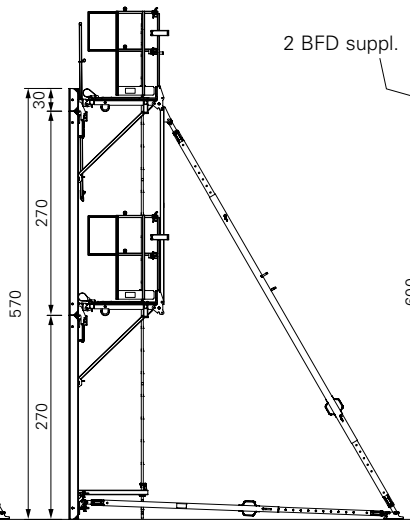


**H = 6,00 m**
Etai de réglage RS 650
Contre-flèche RS 450
Platine de pied pour RS 210 – 1400

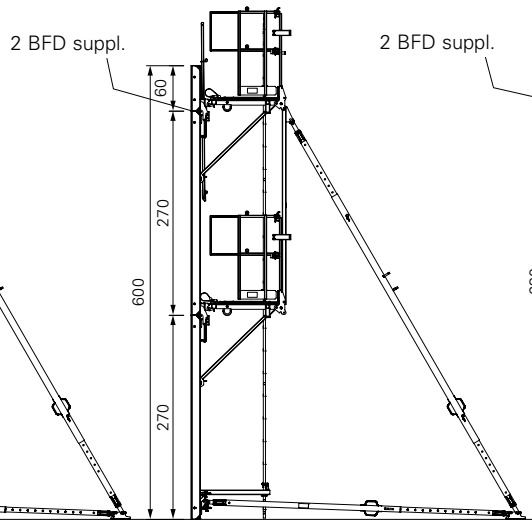


**H = 6,30 m**
Etai de réglage RS 650
Contre-flèche RS 450
Platine de pied pour RS 210 – 1400

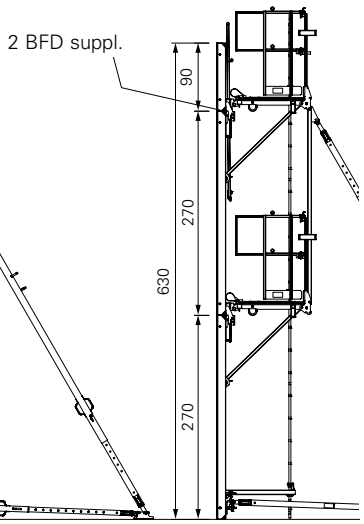

# B1 Variantes de superposition avec étais de réglage RS : H = 6,60 – 7,50 m

**H = 6,60 m**
Etai de réglage RS 1000
Contre-flèche RS 650
Platine de pied pour RS 210 – 1400

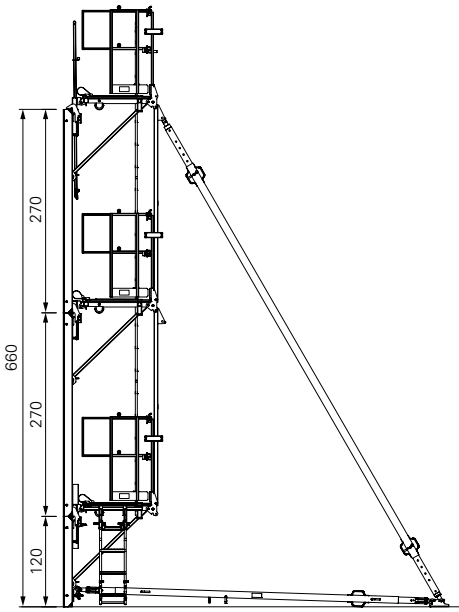


**H = 6,90 m**
Etai de réglage RS 1000
Contre-flèche RS 650
Platine de pied pour RS 210 – 1400

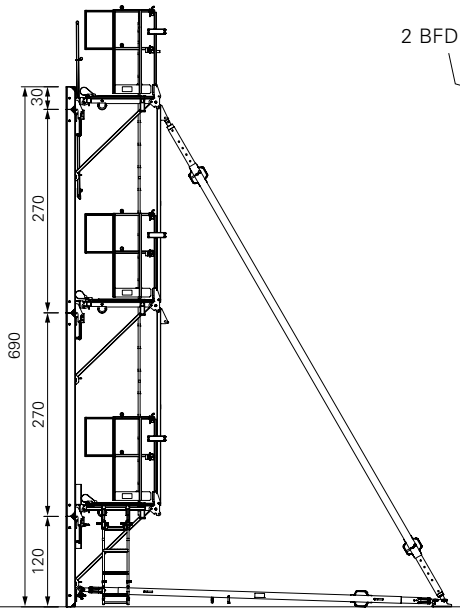


**H = 7,20 m**
Etai de réglage RS 1000
Contre-flèche RS 650
Platine de pied pour RS 210 – 1400

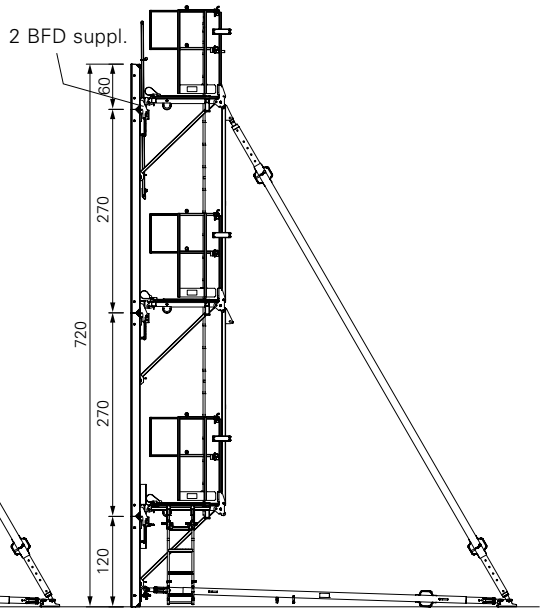


**H = 7,50 m**
Etai de réglage RS 1000
Contre-flèche RS 650
Platine de pied pour RS 210 – 1400

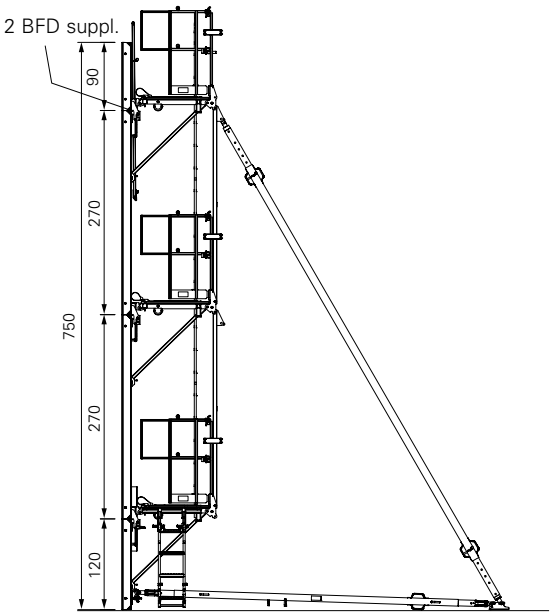

# B1 Variantes de superposition avec étais de réglage RS : H = 8,10 – 9,00 m avec renfort de suspension de charges MXP

Des filières de compensation MAR doivent être utilisées en sus pour les unités avec sous hausse H = 120.

**H = 8,10 m**
Etai de réglage RS 650
Contre-flèche RS 450
Platine de pied pour RS 210 – 1400
RS suppl. pour passerelle : RS 300

**H = 8,40 m**
Etai de réglage RS 650
Contre-flèche RS 450
Platine de pied pour RS 210 – 1400
RS suppl. pour passerelle : RS 300

**H = 8,70 m**
Etai de réglage RS 650
Contre-flèche RS 450
Platine de pied pour RS 210 – 1400
RS suppl. pour passerelle : RS 300

**H = 9,00 m**
Etai de réglage RS 650
Contre-flèche RS 450
Platine de pied pour RS 210 – 1400
RS suppl. pour passerelle : RS 300

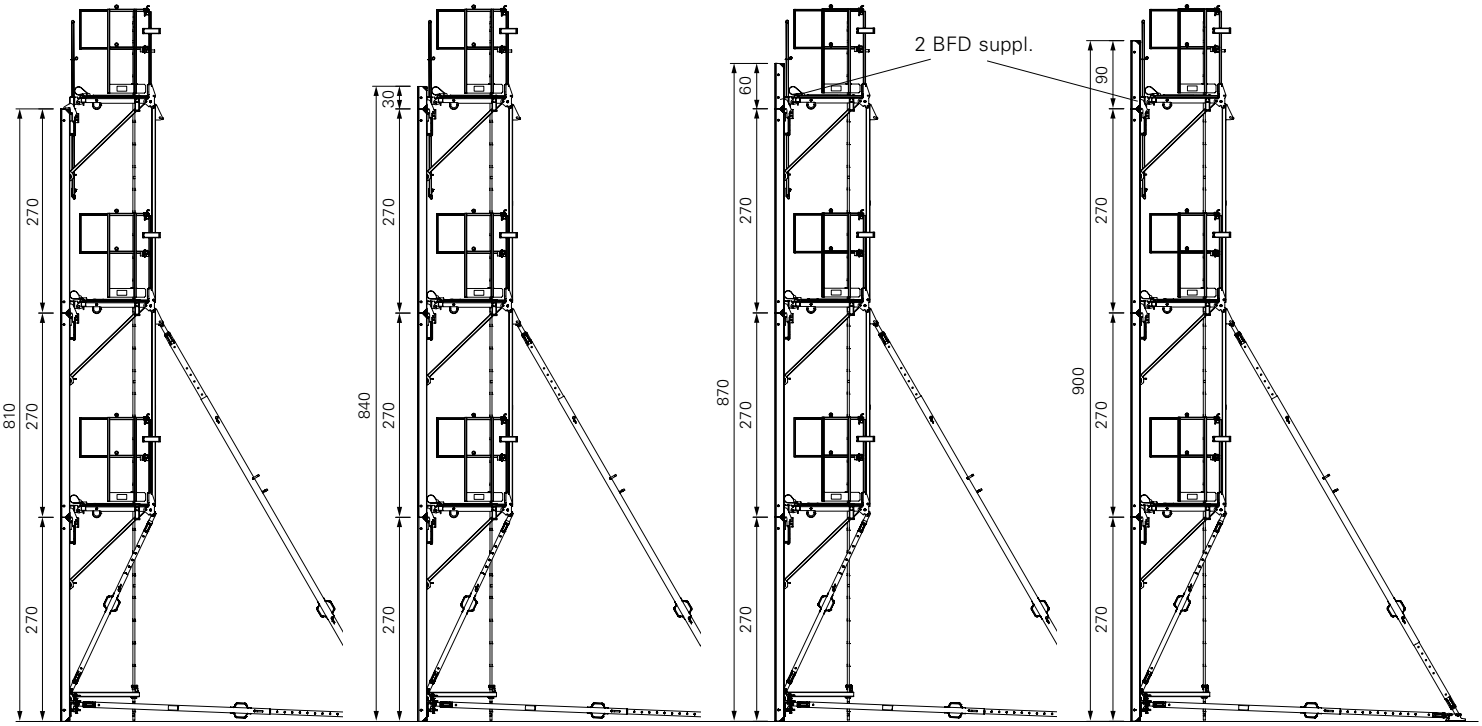

# B1 Variantes de superposition
# Exemples avec étais de réglage RS

**H = 7,50 m**

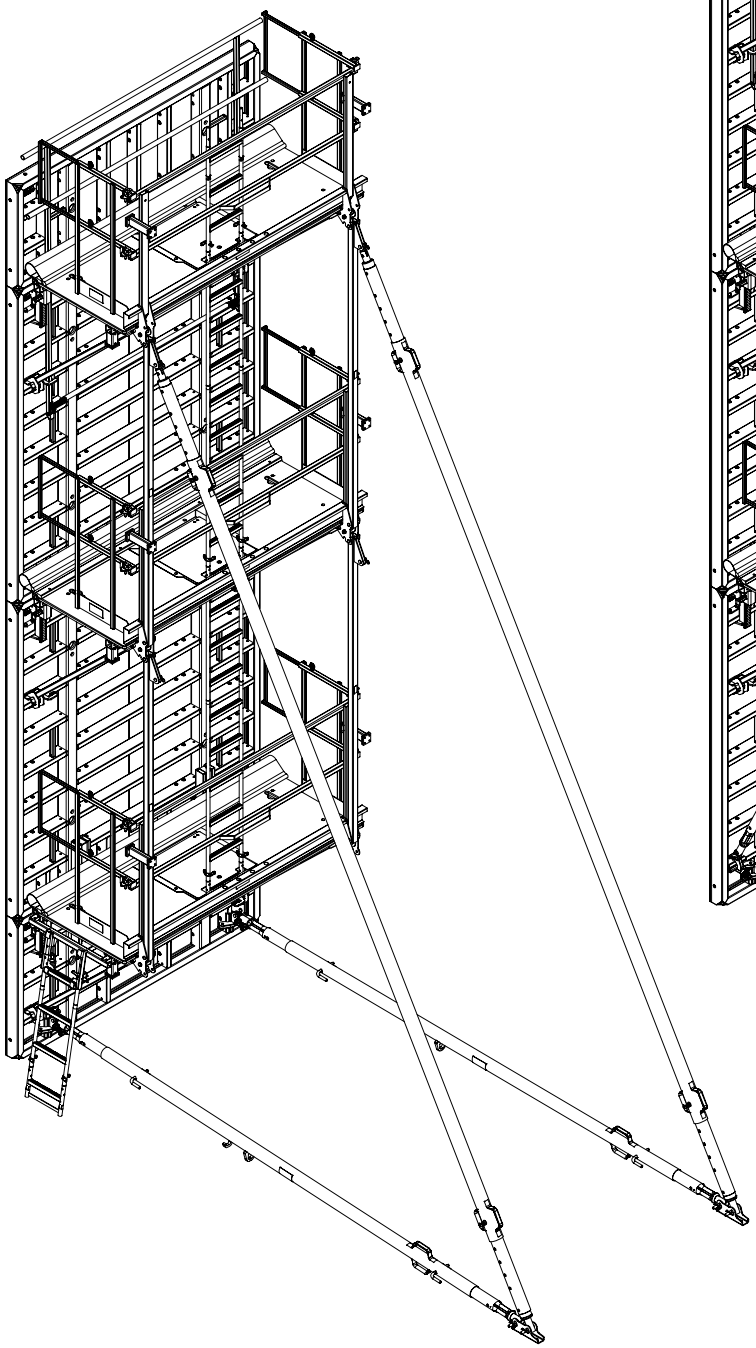

**H = 9,00 m**

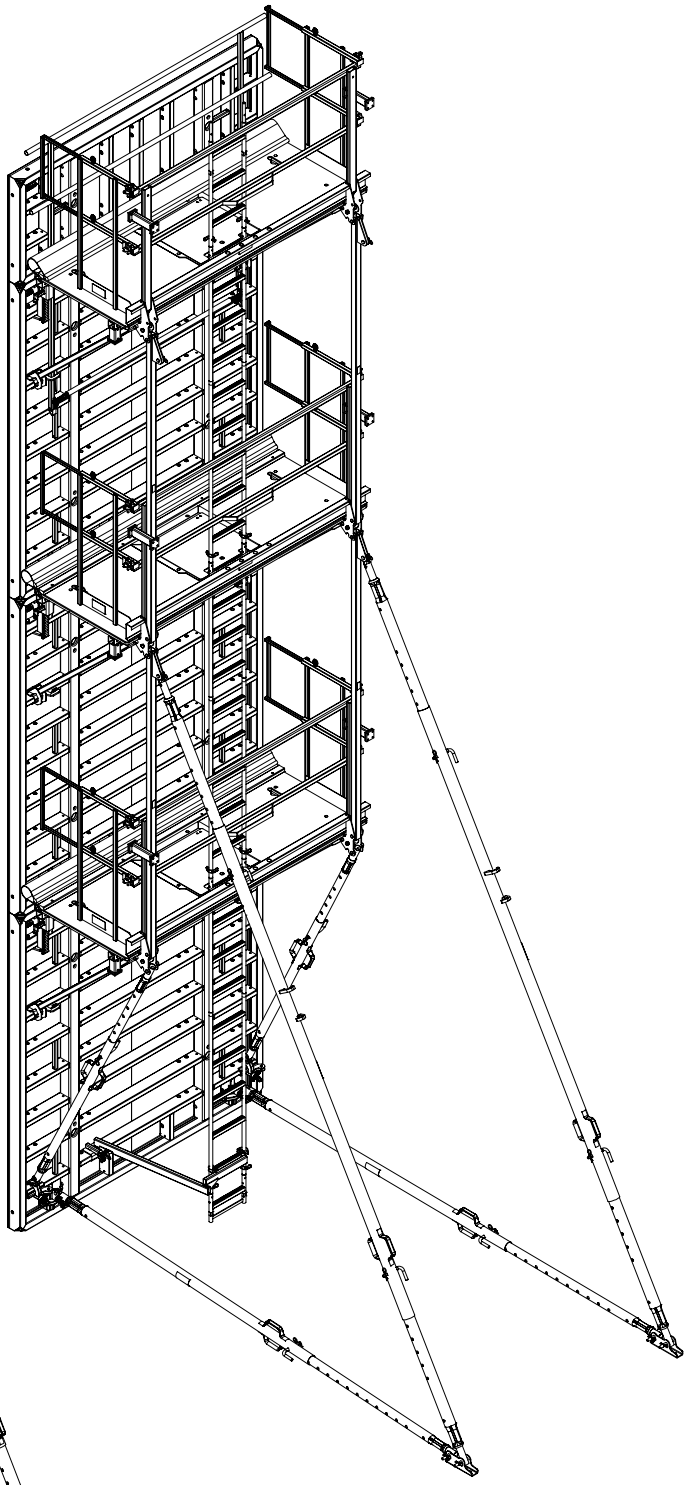

# B2 Variantes de superposition avec étais de réglage et contre-flèches AV : H = 2,70 – 6,30 m

**H = 2,70 m**
Etai de réglage RSS II
Contre-flèche AV 210

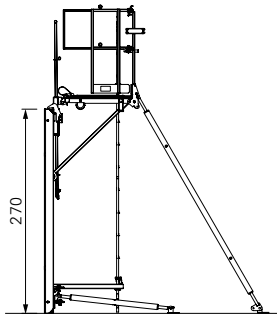


**H = 3,00 m**
Etai de réglage RSS II
Contre-flèche AV 210

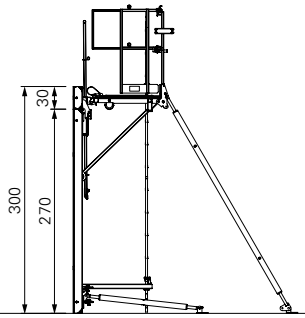


**H = 3,30 m**
Etai de réglage RSS II
Contre-flèche AV 210

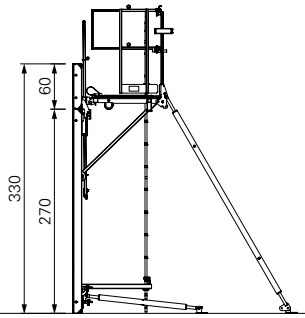


**H = 3,60 m**
Etai de réglage RSS II
Contre-flèche AV 210

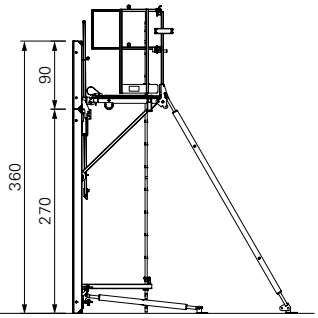


**H = 3,90 m**
Etai de réglage RSS III
Contre-flèche AV 210

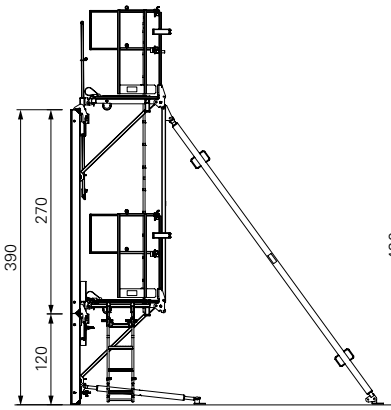


**H = 4,20 m**
Etai de réglage RSS III
Contre-flèche AV 210

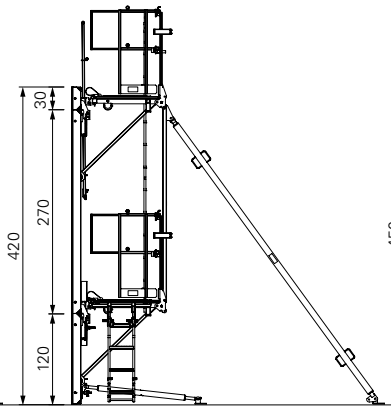


**H = 4,50 m**
Etai de réglage RSS III
Contre-flèche AV 210

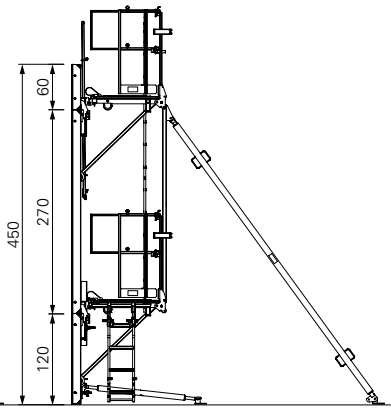


**H = 4,80 m**
Etai de réglage RSS III
Contre-flèche AV 210

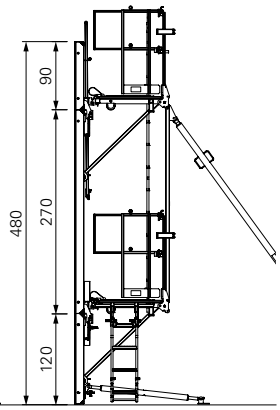


**H = 5,40 m**
Etai de réglage RSS III
Contre-flèche AV 210

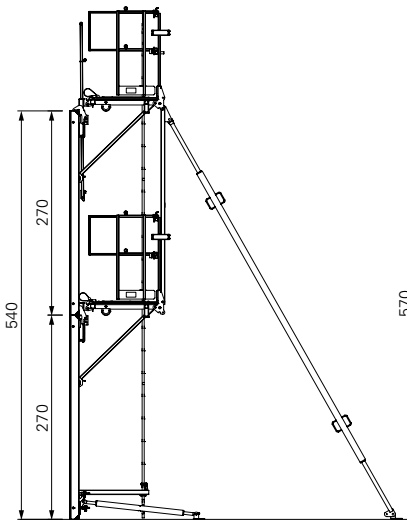


**H = 5,70 m**
Etai de réglage RSS III
Contre-flèche AV 210

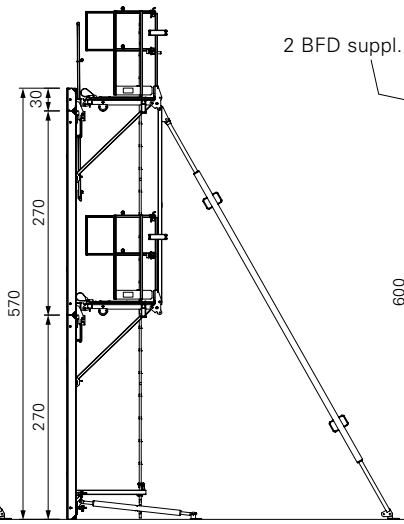


**H = 6,00 m**
Etai de réglage RSS III
Contre-flèche AV 210

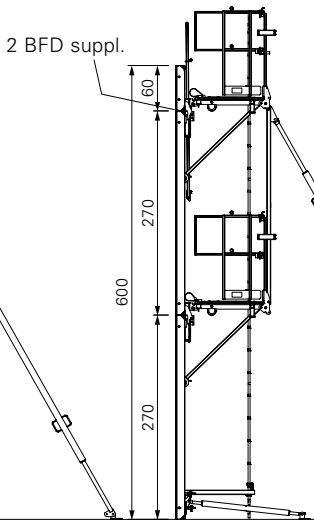


**H = 6,30 m**
Etai de réglage RSS III
Contre-flèche AV 210

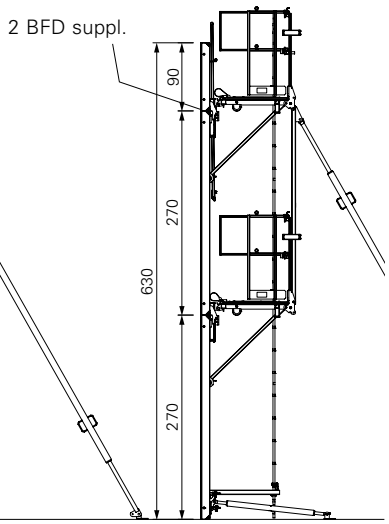

# B2 Variantes de superposition avec étais de réglage et contre-flèches AV : H = 6,60 – 7,50 m

**H = 6,60 m**
Etai de réglage RS 1000
Platine de pied RS 1000
Contre-flèche AV 210

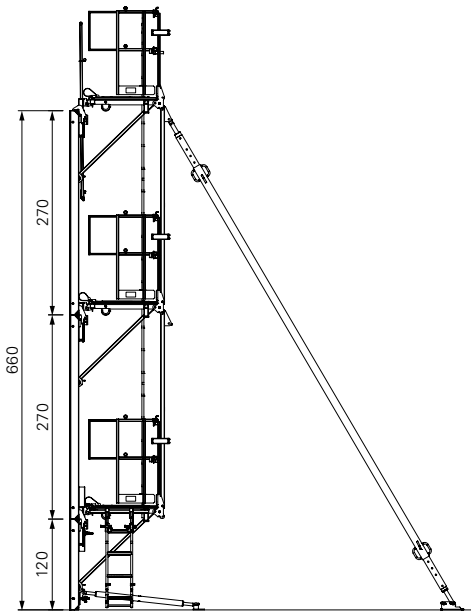


**H = 6,90 m**
Etai de réglage RS 1000
Platine de pied RS 1000
Contre-flèche AV 210

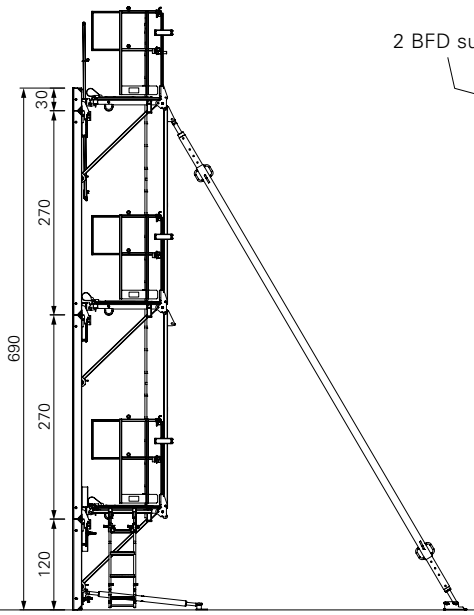


**H = 7,20 m**
Etai de réglage RS 1000
Platine de pied RS 1000
Contre-flèche AV 210

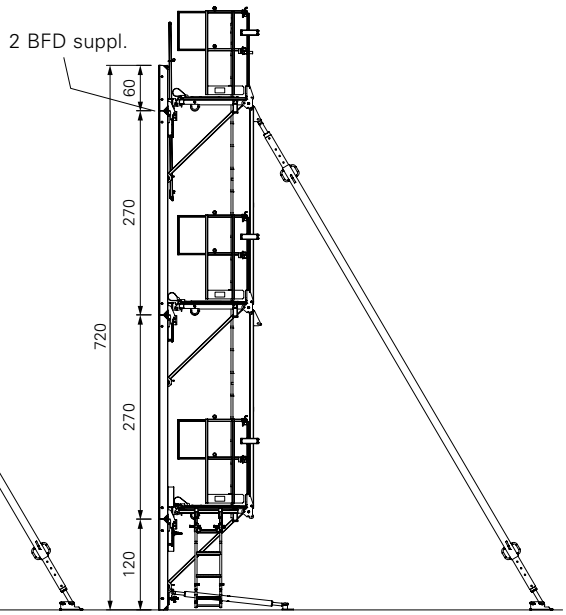


**H = 7,50 m**
Etai de réglage RS 1000
Platine de pied RS 1000
Contre-flèche AV 210

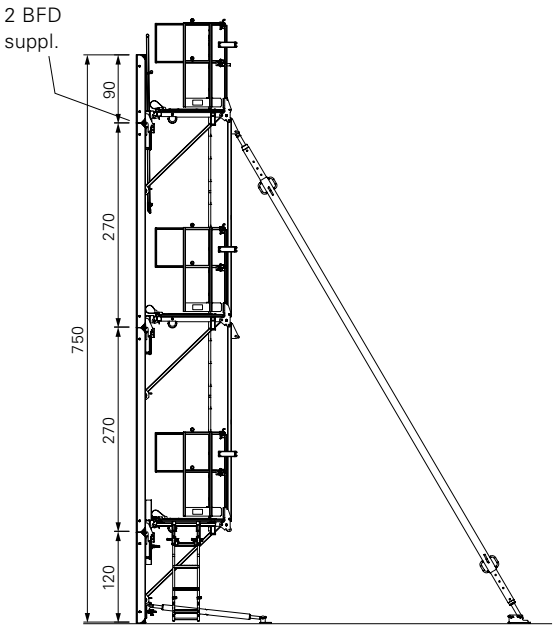

# B2 Variantes de superposition avec étais de réglage et contre-flèches AV : H = 8,10 – 9,00 m avec renfort de suspension de charges MXP

Des filières de compensation MAR doivent être utilisées en sus pour les unités avec sous-hausse H = 120.

**H = 8,10 m**
Etai de réglage RS 1000
Platine de pied RS 1000
Contre-flèche AV 210

**H = 8,40 m**
Etai de réglage RS 1000
Platine de pied RS 1000
Contre-flèche AV 210

**H = 8,70 m**
Etai de réglage RS 1000
Platine de pied RS 1000
Contre-flèche AV 210

**H = 9,00 m**
Etai de réglage RS 1000
Platine de pied RS 1000
Contre-flèche AV 210

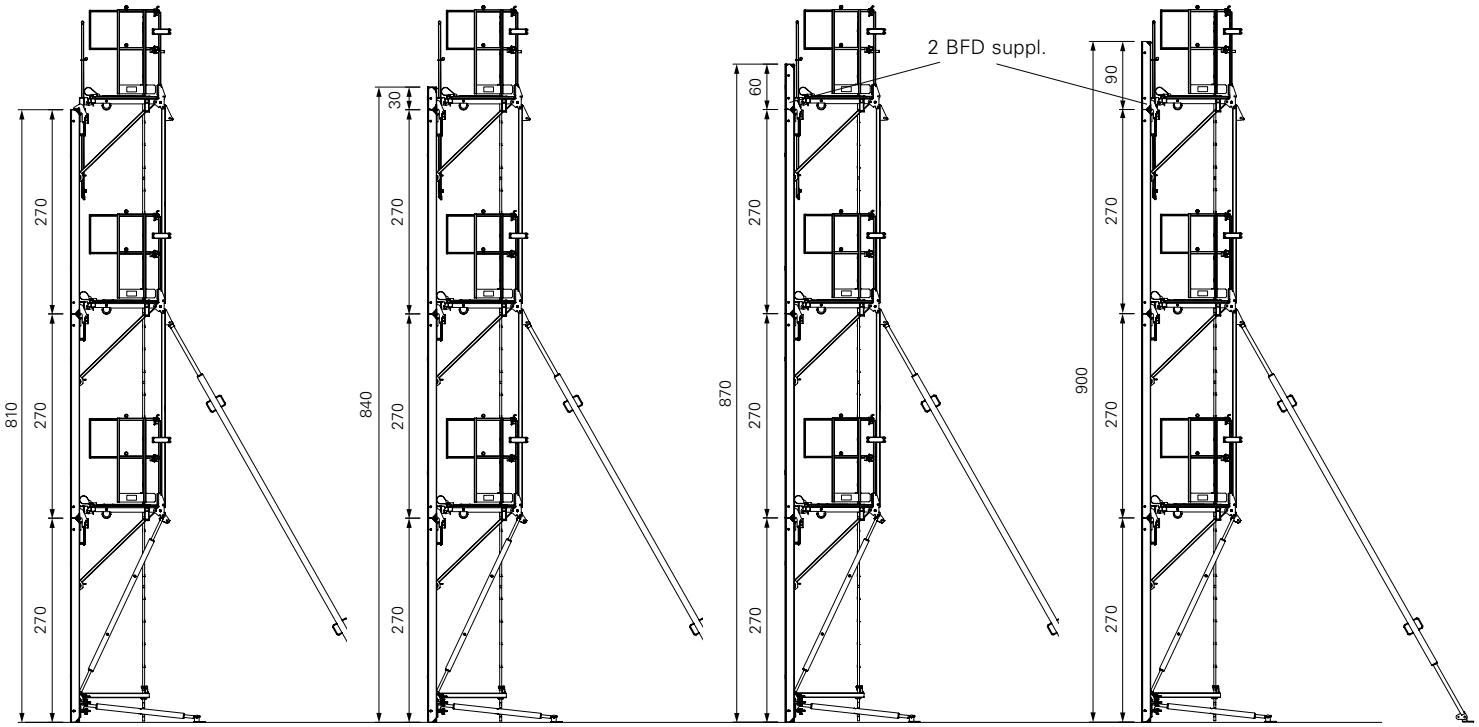

# B2 Variantes de superposition – Exemples avec étais de réglage et contre-flèches AV

**Exemple:**
**H = 7,50 m**

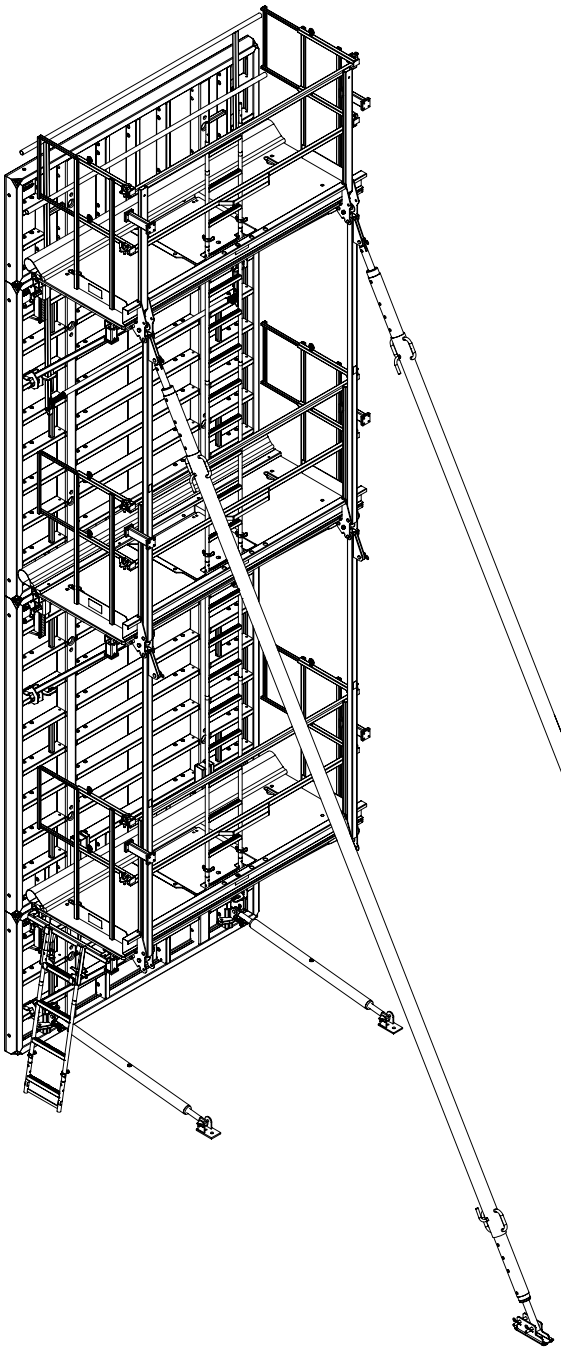

**H = 9,00 m**

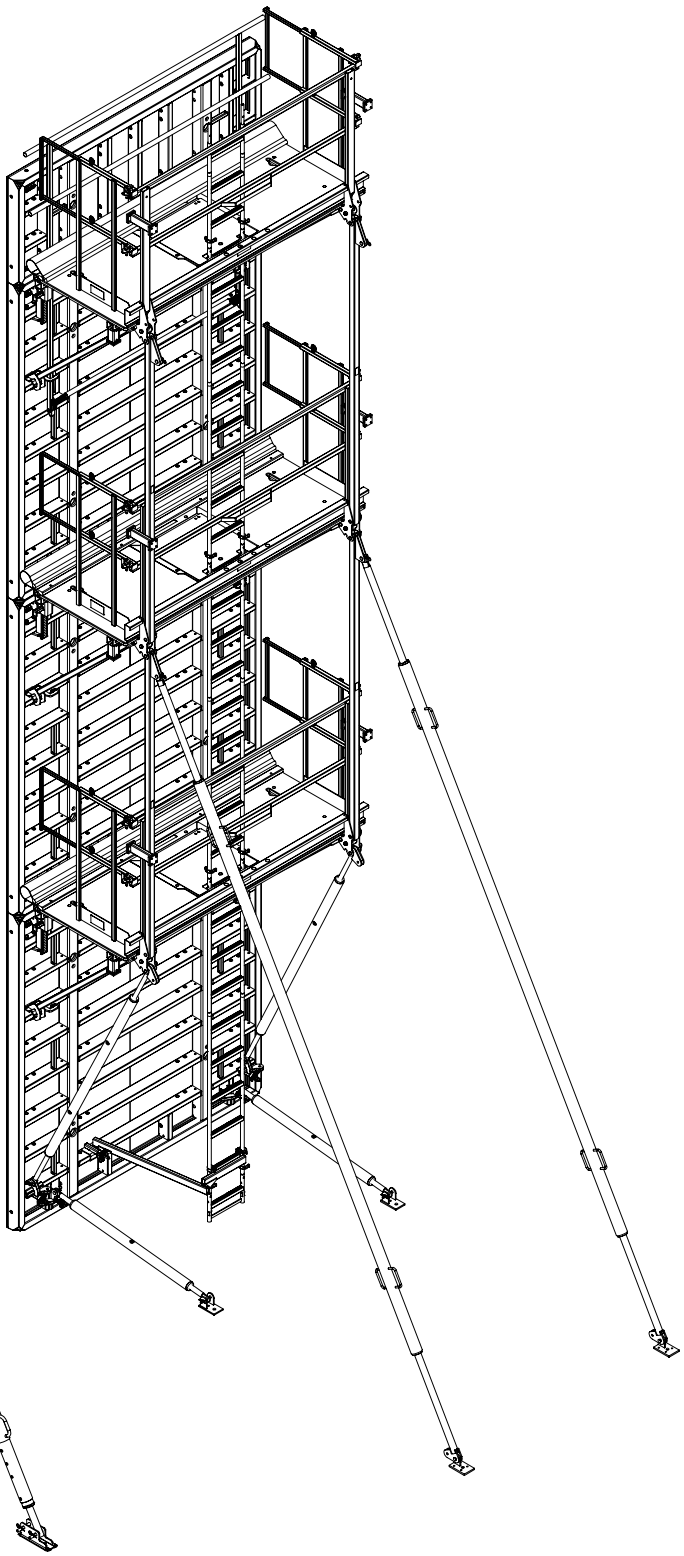

# Plate-forme MXP MAXIMO

| N° art. | Poids kg | |
|---|---|---|
| | | **Passerelles colisables MXP avec trappe** |
| 115935 | 169,000 | **Passerelle colisable MXP 240 x 100 avec trappe** |
| 115937 | 137,000 | **Passerelle colisable MXP 120 x 100 avec trappe** |
| | | Console de travail et de bétonnage pour MAXIMO et TRIO. Avec trappe à fermeture automatique. Avec portillon d'about. |

**Complète avec**
1 portillon MXP gauche, réf. 115945
1 portillon MXP droit, réf. 115946
**Caractéristique technique**
Charge admissible 150 kg/m².

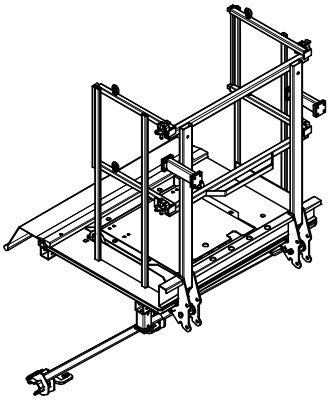

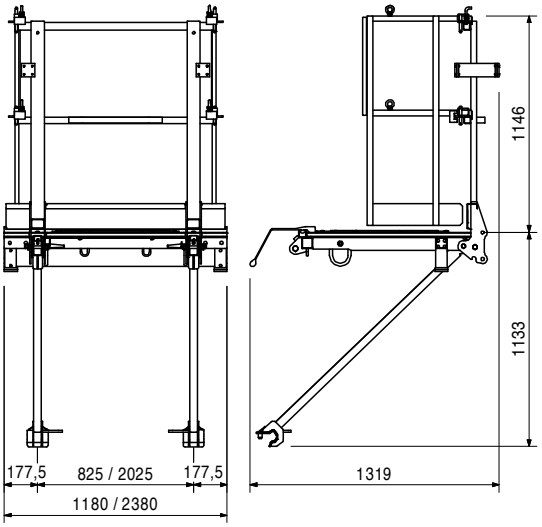


| | | |
|---|---|---|
| | | Accessoire |
| 115947 | 13,000 | **Sabot passerelle MXP** |

| | | |
|---|---|---|
| | | **Passerelles colisables MXP sans trappe** |
| 115936 | 188,000 | **Passerelle colisable MXP 240 x 100** |
| 115938 | 131,000 | **Passerelle colisable MXP 120 x 100** |
| | | Console de travail et de bétonnage pour MAXIMO et TRIO. Avec portillon d'about. |

**Complète avec**
1 portillon MXP gauche, réf. 115945
1 portillon MXP droit, réf. 115946
**Caractéristique technique**
Charge admissible 150 kg/m².

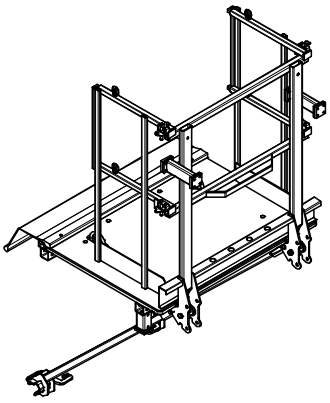

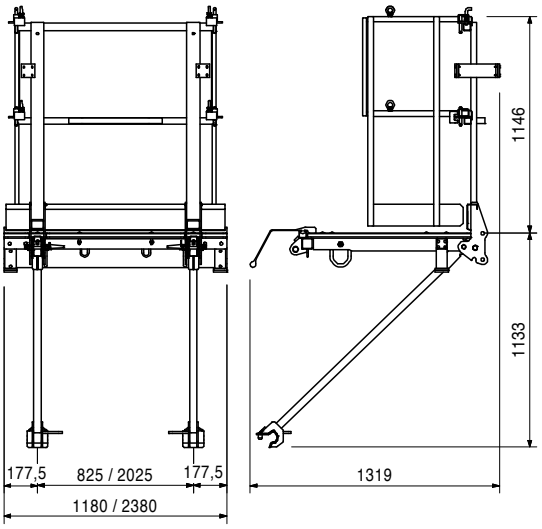


| | | |
|---|---|---|
| | | Accessoire |
| 115947 | 13,000 | **Sabot passerelle MXP** |

# Plate-forme MXP MAXIMO

| N° art. | Poids kg | | |
|---|---|---|---|
| 115939 | 94,600 | **Passerelle colisable MXP 90 x 100**<br>Console de travail et de bétonnage pour MAXIMO et TRIO. | **Caractéristique technique**<br>Charge admissible 150 kg/m². |

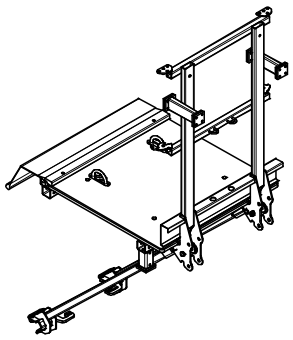

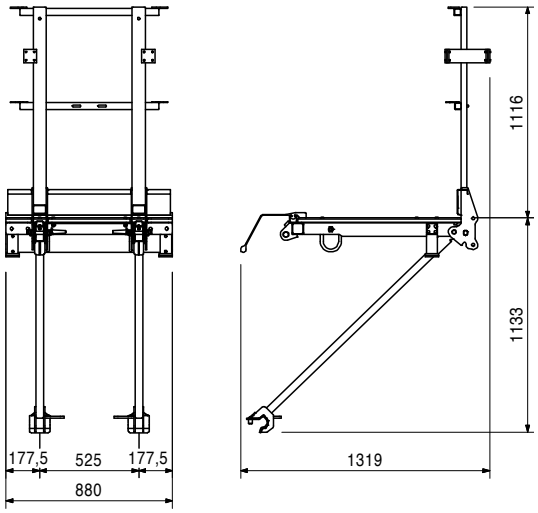


Accessoire

| | | |
|---|---|---|
| 115947 | 13,000 | **Sabot passerelle MXP** |

| | | | |
|---|---|---|---|
| 115940 | 85,700 | **Passerelle colisable MXP 72 x 100**<br>Console de travail et de bétonnage pour MAXIMO et TRIO. | **Caractéristique technique**<br>Charge admissible 150 kg/m². |

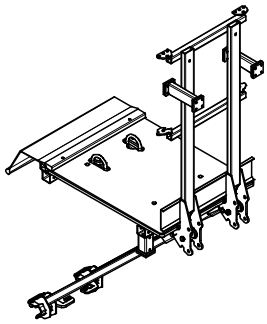

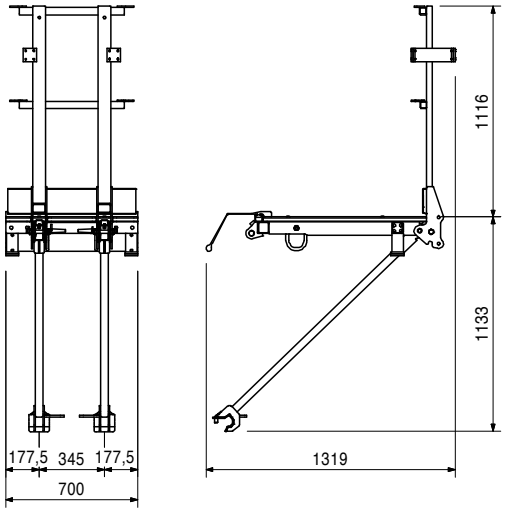


Accessoire

| | | |
|---|---|---|
| 115947 | 13,000 | **Sabot passerelle MXP** |

| | | | |
|---|---|---|---|
| 115948 | 1,460 | **Adaptateur sabot MXP**<br>Pour l'utilisation des passerelles MXP sur les raidisseurs intérieurs des panneaux MAXIMO et TRIO. | **Complet avec**<br>1 broche Ø 16 x 65/86, zing., réf. n° 018050.<br>1 goupille de sécurité FS 4/1, zing., réf. 018060. |

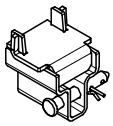

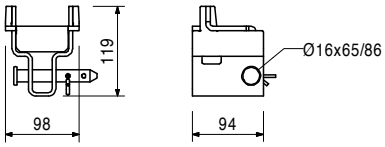

| N° art. | Poids kg | | |
|---|---|---|---|
| 115947 | 13,000 | **Sabot passerelle MXP**<br>Pour le montage des passerelles MXP sur des éléments MAXIMO et TRIO. | **Complet avec**<br>2 vis M16 x 90-8.8, ISO 4014, zing., réf. 721729<br>2 écrous M16-8, ISO 7042, zing., réf. 070890 |

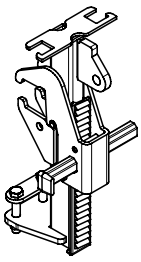

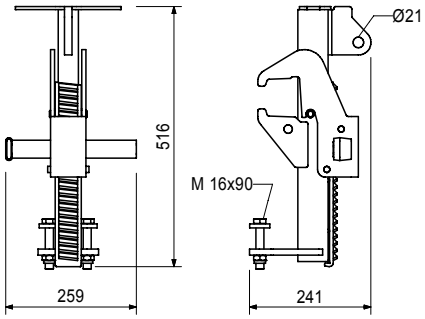


| | | | |
|---|---|---|---|
| 115949 | 44,700 | **Passerelle d'extension MXP**<br>Console de travail et de bétonnage pour MAXIMO et TRIO. | **Caractéristique technique**<br>Charge admissible 150 kg/m². |

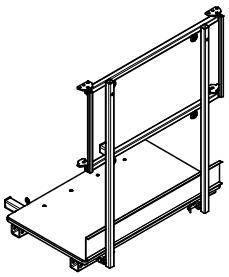

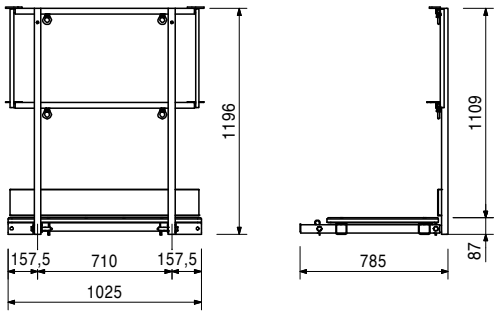


| | | | L | X |
|---|---|---|---|---|
| | | **Garde-corps chute avant MXP** | | |
| 114569 | 13,100 | **Garde-corps chute avant MXP 72** | 680 | 192 |
| 116376 | 14,200 | **Garde-corps chute avant MXP 90** | 860 | 372 |
| 115944 | 15,800 | **Garde-corps chute avant MXP 120** | 1160 | 672 |
| 115943 | 23,000 | **Garde-corps chute avant MXP 240** | 2360 | 1872 |

Sécurité antichute sur les passerelles MXP face avant.

**Complet avec**
2 vis à oeil M10 DIN 580, zing., réf. 722802

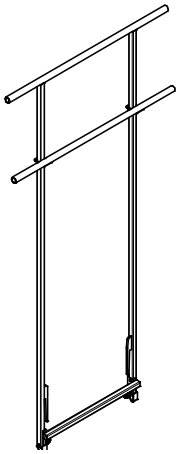

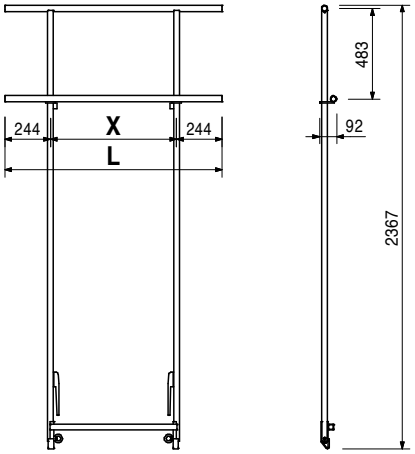

| N° art. | Poids kg | | |
|---|---|---|---|
| | | **Portillons MXP** | **Complet avec** |
| 115945 | 10,700 | **Portillon MXP gauche** | 2 vis à oeil M10 DIN 580, zing., réf. 722802 |
| 115946 | 10,700 | **Portillon MXP droit** | |
| | | Pour passerelles MXP MAXIMO | |
| | | Le schéma représente un portillon MXP gauche. | |

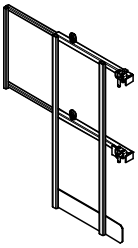

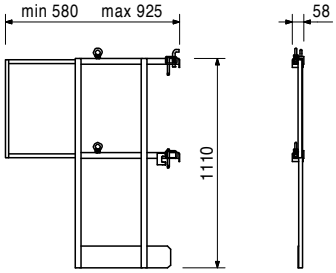


| | | | |
|---|---|---|---|
| 115950 | 18,800 | **Garde-corps d'extension MXP** | **Complet avec** |
| | | Pour passerelles MXP. | 4 vis à oeil M10 DIN 580, zing., réf. 722802 |
| | | | 2 broches Ø 16 x 65/86, zing., réf. 018050 |
| | | | 2 goupilles de sécurité 4/1, zing., réf. 018060 |

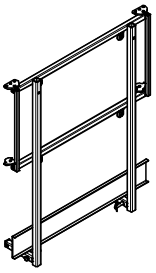

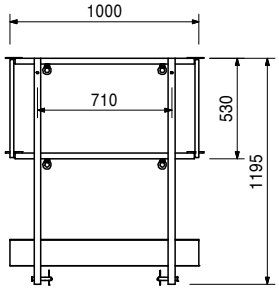


| | | | |
|---|---|---|---|
| | | **Supports d'extension MXP** | **Complet avec** |
| 115933 | 1,090 | **Supports d'extension MXP 15** | 1 broche Ø 16 x 65/86, zing., réf. n° 018050. |
| 115926 | 1,480 | **Supports d'extension MXP 25** | 1 goupille de sécurité FS 4/1, zing., réf. 018060. |
| | | Comme compensation entre les passerelles MXP. | |

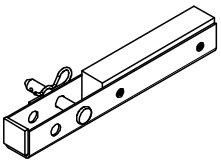

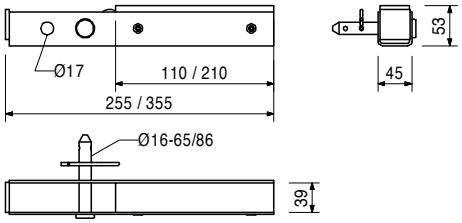

| N° art. | Poids kg | | L | X |
|---|---|---|---|---|
| | | **Bracons verticaux MXP** | | |
| 116804 | 10.000 | **Bracon vertical MXP 240** | 2320 | 2260 |
| 115941 | 11,100 | **Bracon vertical MXP 270** | 2620 | 2560 |
| 115942 | 13,400 | **Bracon vertical MXP 330** | 3220 | 3160 |

**Complet avec**
2 broches Ø 16 x 65/86, zing., réf. 018050
1 broche Ø 16 x 42, zing., réf. 027170
3 goupilles de sécurité 4/1, zing., réf. 018060

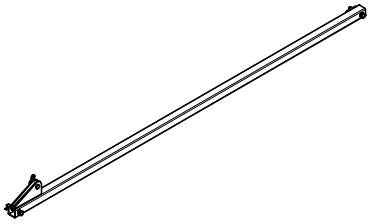

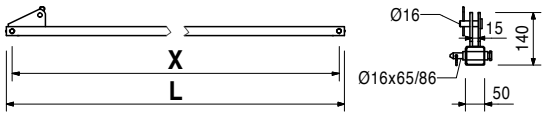


| | | |
|---|---|---|
| | | **Barres horizontales base MXP** |
| 115952 | 6,210 | **Barre horizontale base MXP 120** |
| 115951 | 11,300 | **Barre horizontale base MXP 240** |

Raidisseur de base sur l'élément inférieur avec support pour échelle MXP. Pour largeurs de passerelles de 240 et 120.

**Complète avec**
2 broches Ø 16 x 80, réf.101439
2 goupilles 5 x 20 ISO 8752, zing., réf. 750329

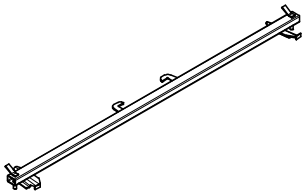

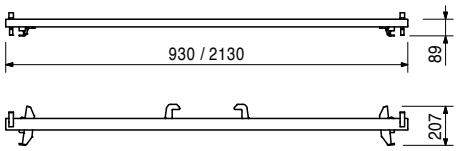


| | | |
|---|---|---|
| 118450 | 3,120 | **Renfort pour levage grande hauteur** |

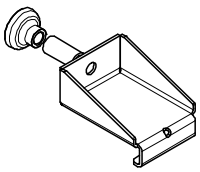

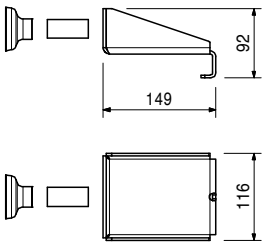


| | | |
|---|---|---|
| 111979 | 7,610 | **Flèche MXP 118** |

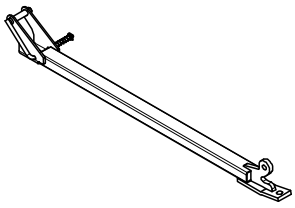

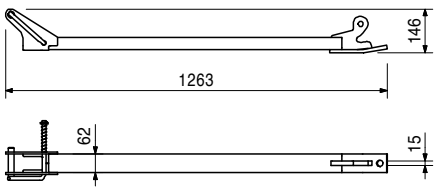

| N° art. | Poids kg | | |
|---|---|---|---|
| | | **Etais de réglage MXP** | **Complet avec** |
| 115954 | 12,100 | **Etai de réglage MXP 120** | 1 broche Ø 16 x 65/86, zing., réf. n° 018050. |
| 115953 | 18,200 | **Etai de réglage MXP 270** | 1 broche Ø 16 x 42, zing., réf. 027170 |
| | | | 2 goupilles de sécurité 4/1, zing., réf. 018060 |

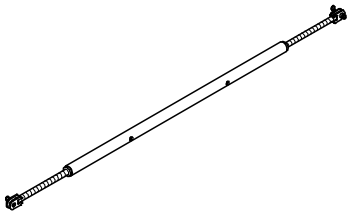

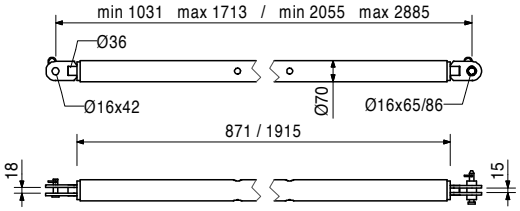


| | | | |
|---|---|---|---|
| 115955 | 19,600 | **Barre de levage MXP**<br>Pour la levée d'unités complètes (coffrage et passerelles) sur MAXIMO et TRIO. Réglable pour largeurs de passerelles de 240 et 120. | **Nota**<br>Respecter la notice d'utilisation !<br>**Caractéristique technique**<br>Capacité portante admissible 2,2 t. |

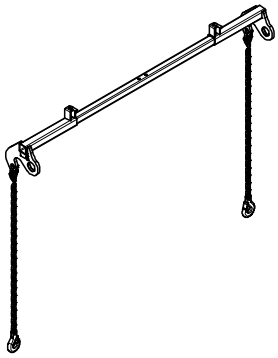

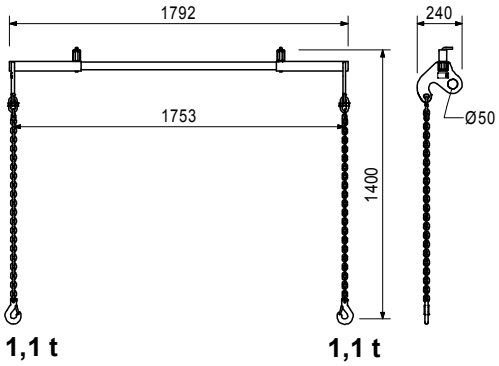


| | | |
|---|---|---|
| 115915 | 12,200 | **Echelle MXP 270**<br>Pour passerelles MXP avec trappe. |

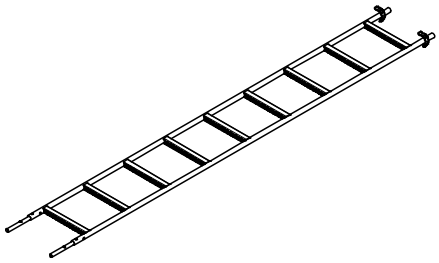

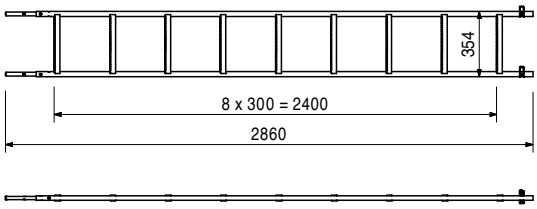

| N° art. | Poids kg | |
|---|---|---|
| | | **Echelles RFP** |
| 114871 | 4,900 | **Echelle RFP / MXP 90** |
| 114870 | 8,540 | **Echelle RFP / MXP 180** |
| | | Comme accès pour système de passerelle RFP et MXP. |

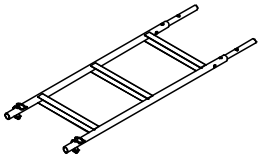

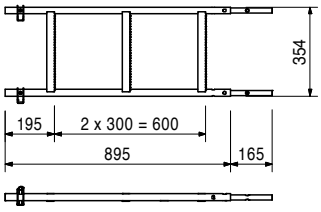


| | | |
|---|---|---|
| 116346 | 2,430 | **Pied d'échelle MXP** |
| | | Pour échelle MXP. |

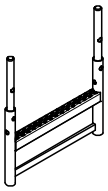

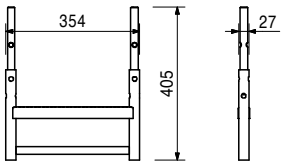


| | | |
|---|---|---|
| 115430 | 8,320 | **Fixation d'échelle MXP** |
| | | Pour le montage de l'échelle MXP sur les éléments MAXIMO et TRIO. |

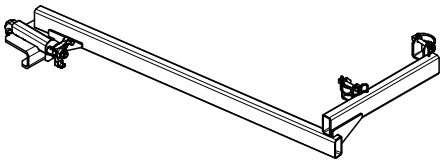

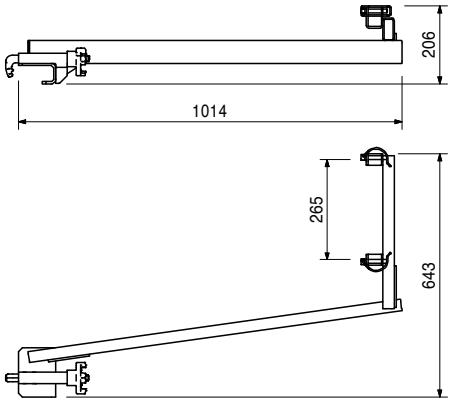


| | | |
|---|---|---|
| 116665 | 8,240 | **Adaptateur d'échelle MXP 120** |
| | | Pour la fixation de l'échelle MXP sur l'about des passerelles MXP. |

**Complet avec**
2 broches Ø 16 x 65/86, zing., réf. 018050
2 goupilles de sécurité 4/1, zing., réf. 018060

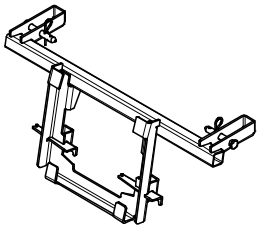

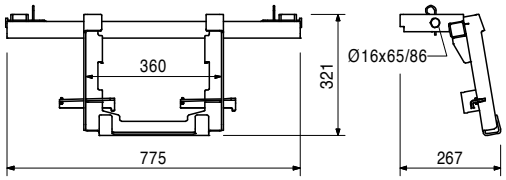

# PERI France
## Carte Commerciale

■ 1
**PERI S.A.S**
**Régions Nord, Ile de France,**
**Export et Division Contreplaqués**
Agence et dépôt
Zone industrielle Nord
34-36, Rue des Frères Lumière
77109 – Meaux Cedex
Tél. : 01.64.35.24.40
Fax : 01.64.35.24.50
Email : peri.sas@peri.fr
www.peri.fr

■ 1.2
**Agence Paris Ouest**
Boulevard des chênes
Parc Ariane
Immeuble Pluton 4
78280 - Guyancourt
Tél. : 01.39.30.27.00
Fax : 01.30.57.55.98

■ 1.3
**Région Est – Rhône Alpes**
Agence Est
59, Rue Principale
67170 – Bernolsheim
Tél. : 03.88.59.52.30
Fax : 03.88.59.52.38

■ 1.4
**Région Ouest**
Agence Ouest
Immeuble Sterenn
11, Rue des Orchidées
35650 – Le Rheu
Tél. : 02.99.86.06.35
Fax : 02.99.86.06.34

■ 2
**Région Méditerranée – Sud Ouest**
Agence Méditerranée
Agence et Dépôt
Z.A. le Plan
1108, Avenue Clément Ader
13340 – Rognac
Tél. : 04.42.46.40.00
Fax : 04.42.46.40.09

Lille
Amiens
Reims
Caen
Metz
1 Meaux
Guyancourt 1.2
Paris
1.3 Bernolsheim
Strasbourg
Rennes
1.4 Le Rheu
Orléans
Nantes
Dijon
Limoges
Clermont-Ferrand
Saint-Étienne
Lyon
Bordeaux
Nice
2 Rognac
Toulouse
Marseille
Ajaccio

# PERI International

## Amérique du Nord

**CA** Canada
PERI Formwork Systems, Inc.
www.peri.ca

**MX** Mexique
PERI Cimbras y Andamios, S.A. de C.V.
www.peri.com.mx

**PA** Panama
PERI Panama Inc.
www.peri.com.pa

**US** Etats-Unis
PERI Formwork Systems, Inc.
www.peri-usa.com

## Amérique du Sud

**AR** Argentine
PERI S.A.
www.peri.com.ar

**BR** Brésil
PERI Formas e Escoramentos Ltda.
www.peribrasil.com.br

**CL** Chili
PERI Chile Ltda.
www.peri.cl

**CO** Colombie
PERI S.A.S.
www.peri.com.co

**PE** Pérou
PERI Peruana S.A.C.
www.peri.com.pe

## Afrique

**AO** Angola
Pericofragens, Lda.
www.peri.pt

**DZ** Algérie
S.A.R.L. PERI
www.peri.dz

**BW** Botswana
PERI (Proprietary) Limited
www.peri.co.bw

**EG** Egypte
Egypt Branch Office
www.peri.com.eg

**MA** Maroc
PERI S.A.
www.peri.ma

**MZ** Mosambique
PERI (Pty.) Ltd.
www.peri.co.mz

**NA** Namibie
PERI (Pty.) Ltd.
www.peri.na

**NG** Nigeria
PERI Nigeria Ltd.
www.peri.ng

**TN** Tunisie
PERI S.A.U.
www.peri.es

**TZ** Tanzanie
PERI Formwork and Scaffolding Ltd
www.peritanzania.com

**ZA** Afrique du Sud
PERI Formwork Scaffolding (Pty) Ltd
www.peri.co.za

## Asie

**AE** Emirats Arabes Unis
PERI (L.L.C.)
www.perime.com

**AZ** Azerbaïdjan
PERI Repesentative Office
www.peri.com.tr

**HK** Hong Kong
PERI (Hong Kong) Limited
www.perihk.com

**ID** Indonésie
PT Beton Perkasa Wijaksana
www.betonperkasa.com

**IL** Israël
PERI F.E. Ltd.
www.peri.co.il

**IN** Inde
PERI (India) Pvt Ltd
www.peri.in

**IR** Iran
PERI Pars. Ltd.
www.peri.ir

**JO** Jordanie
PERI GmbH – Jordan
www.peri.com

**JP** Japon
PERI Japan K.K.
www.perijapan.jp

**KR** Corée
PERI (Korea) Ltd.
www.perikorea.com

**KW** Koweït
PERI Kuwait W.L.L.
www.peri.com.kw

**KZ** Kazakhstan
TOO PERI Kazakhstan
www.peri.kz

**LB** Liban
PERI Lebanon Sarl
lebanon@peri.de

**MY** Malaisie
PERI Formwork Malaysia Sdn. Bhd.
www.perimalaysia.com

**OM** Oman
PERI (L.L.C.)
www.perime.com

**PH** Philippines
PERI-Asia Philippines, INC.
www.peri.com.ph

**QA** Qatar
PERI Qatar LLC
www.peri.qa

**SA** Arabie Saoudite
PERI Saudi Arabia Ltd.
www.peri.com.sa

**SG** Singapour
PERI Asia Pte Ltd
www.periasia.com

**TM** Turkmenistan
PERI Kalıp ve İskeleleri
www.peri.com.tr

**TH** Thaïlande
Peri (Thailand) Co., Ltd.
www.peri.co.th

**VN** Vietnam
PERI ASIA PTE LTD
www.peri.com.vn

**PERI GmbH**
**Coffrages Echafaudages Ingénierie**
Rudolf-Diesel-Strasse 19
89264 Weissenhorn
Allemagne
Tél. : +49 (0)7309.950-0
Fax : +49 (0)7309.951-0
info@peri.com
www.peri.com

## Océanie

**AU** Australie
PERI Australia Pty. Ltd.
www.periaus.com.au

**NZ** Nouvelle Zélande
PERI Australia Pty. Limited
www.peri.co.nz

## Europe

**AL** Albanie
PERI Kalıp ve İskeleleri
www.peri.com.tr

**AT** Autriche
PERI Ges.mbH
www.peri.at

**BA** Bosnie-Herzégovine
PERI oplate i skele d.o.o
www.peri.com.hr

**BE** Belgique
N.V. PERI S.A.
www.peri.be

**BG** Bulgarie
PERI Bulgaria EOOD
www.peri.bg

**BY** Biélorussie
IOOO PERI
www.peri.by

**CH** Suisse
PERI AG
www.peri.ch

**CZ** République Tchèque
PERI spol. s r.o.
www.peri.cz

**DE** Allemagne
PERI GmbH
www.peri.de

**DK** Danemark
PERI Danmark A/S
www.peri.dk

**EE** Estonie
PERI AS
www.peri.ee

**ES** Espagne
PERI S.A.U.
www.peri.es

**FI** Finlande
PERI Suomi Ltd. Oy
www.perisuomi.fi

**FR** France
PERI S.A.S.
www.peri.fr

**GB** Grande-Bretagne
PERI Ltd.
www.peri.ltd.uk

**GR** Grèce
PERI Hellas Ltd.
www.perihellas.gr

**HR** Croatie
PERI oplate i skele d.o.o.
www.peri.com.hr

**HU** Hongrie
PERI Kft.
www.peri.hu

**IR** Irlande
Siteserv Access & Formwork
www.siteservaccess.ie

**IS** Islande
Armar ehf.
www.armar.is

**IT** Italie
PERI S.r.l.
www.peri.it

**LT** Lituanie
PERI UAB
www.peri.lt

**LU** Luxembourg
N.V. PERI S.A.
www.peri.lu

**LV** Lettonie
PERI SIA
www.peri-latvija.lv

**NL** Pays-Bas
PERI B.V.
www.peri.nl

**NO** Norvège
PERI Norge AS
www.peri.no

**PL** Pologne
PERI Polska Sp. z o.o.
www.peri.com.pl

**PT** Portugal
Pericofragens Lda.
www.peri.pt

**RO** Roumanie
PERI România SRL
www.peri.ro

**RS** Serbie
PERI oplate d.o.o.
www.peri.rs

**RU** Fédération de Russie
OOO PERI
www.peri.ru

**SE** Suède
PERI Sverige AB
www.peri.se

**SI** Slovénie
PERI oplate i skele d.o.o
www.peri.com.hr

**SK** Slovaquie
PERI spol. s. r.o.
www.peri.sk

**TR** Turquie
PERI Kalıp ve İskeleleri
www.peri.com.tr

**UA** Ukraine
TOW PERI
www.peri.ua

**Pour chaque projet,
pour chaque exigence,
un système optimisé**

**Coffrages de voiles**

**Coffrages de poteaux**

**Coffrages de dalles**

**Systèmes grimpants**

**Coffrages de ponts**

**Coffrages de tunnels**

**Etaiements**

**Echafaudages de ferraillage**

**Echafaudages de façades**

**Echafaudages industriels**

**Tour d'accès**

**Structures modulaires**

**Protections collectives**

**Accessoires de chantier**

**Prestations de services**

**PERI S.A.S.**
**Coffrages Etaiements Ingénierie**
Z.I. Nord
34-36, Rue des Frères Lumière
77109 - MEAUX Cedex
Tél. : +33 (0)1 64 35 24 40
Fax : +33 (0)1 64 35 24 50
peri.sas@peri.fr
www.peri.fr

**FR** fr 02 | 2017 3sm 793011 © PERI GmbH